Tato dokumentace je duševním vlastnictvím chráněným platnými zákony. Nesmí být bez předchozího písemného souhlasu autora kopírována, rozmnožována, upravována a zpřístupněna třetím osobám. Projektant při návrhu, výpočtu a vypracování projektové dokumentace předpokládal, že stavba bude prováděna dle platných norem ČSN. | Textová část je nedílnou součástí dokumentace. Veškeré rozměry konstrukcí jsou uvedeny ve skladebných rozměrech. Stavbu dle této projektové dokumentace musí provádět odborná firma k tomu ze zákona způsobilá.

LAPLAN

LAPLAN a.s., Cejl 504/38, 602 00 Brno
IČO: 292 01 691, **laplan.cz**
ID datové schránky: f9umfsq

0,000 = 232,12 m n. m. - B.p.v.

FN Brno - Rekonstrukce kliniky dětských infekčních nemocí a energeticky úsporná opatření objektu S

Název stavby

k.ú. Černá Pole [610771], 613 00 rno-Černá Pole, ulice Černopolní 217/22a

Místo

Fakultní nemocnice Brno, Jihlavská 20, 625 00 Brno, IČO:65269705

Stavebník

1.2.0.4.1_PAVILON S - KLINIKA DĚTSKÝCH INFEKČNÍCH NEMOCÍ

Stavební objekt

D.1.1 Architektonicko - stavební řešení

Část dokumentace

DPS

Stupeň dokumentace

Ing. Filip Vacek

Hlavní projektant

Ing. Pavlína Odehnalová

Vypracoval

-

Autor

Výpis zámečnických výrobků | 1:50 | ISO A4 plná (210.00 x 297.00 mm)

Název výkresu | Měřítko | Formát

Číslo výkresu	Revize	Datum	Kótováno	Číslo zakázky	Sada	Autorizovaná osoba
3.405	00	08/2025	mm	22_2408		Ing. Filip Vacek

VÝPIS ZÁMEČNICKÝCH VÝROBKŮ

OBJEKT
1.2.0.4.1_PAVILON S - KLINIKA DĚTSKÝCH INFEKČNÍCH NEMOCÍ

Pozn.: Součástí všech prvků jsou doplňující prvky nutné k osazení, upevnění a funkci, tzn. dilatační spojky, spojovací a upevňovací materiál, apod..Všechny uvedené prvky je nutno před výrobou přeměřit. Navržená barevnost bude odsouhlasená investorem v rámci tříkolového vzorkování

OZN.	SCHÉMA/POPIS	CELK. [ks]
Z 01	**ZÁBRADLÍ NA TERASE 4NP**	

Půdorys terasa 4NP

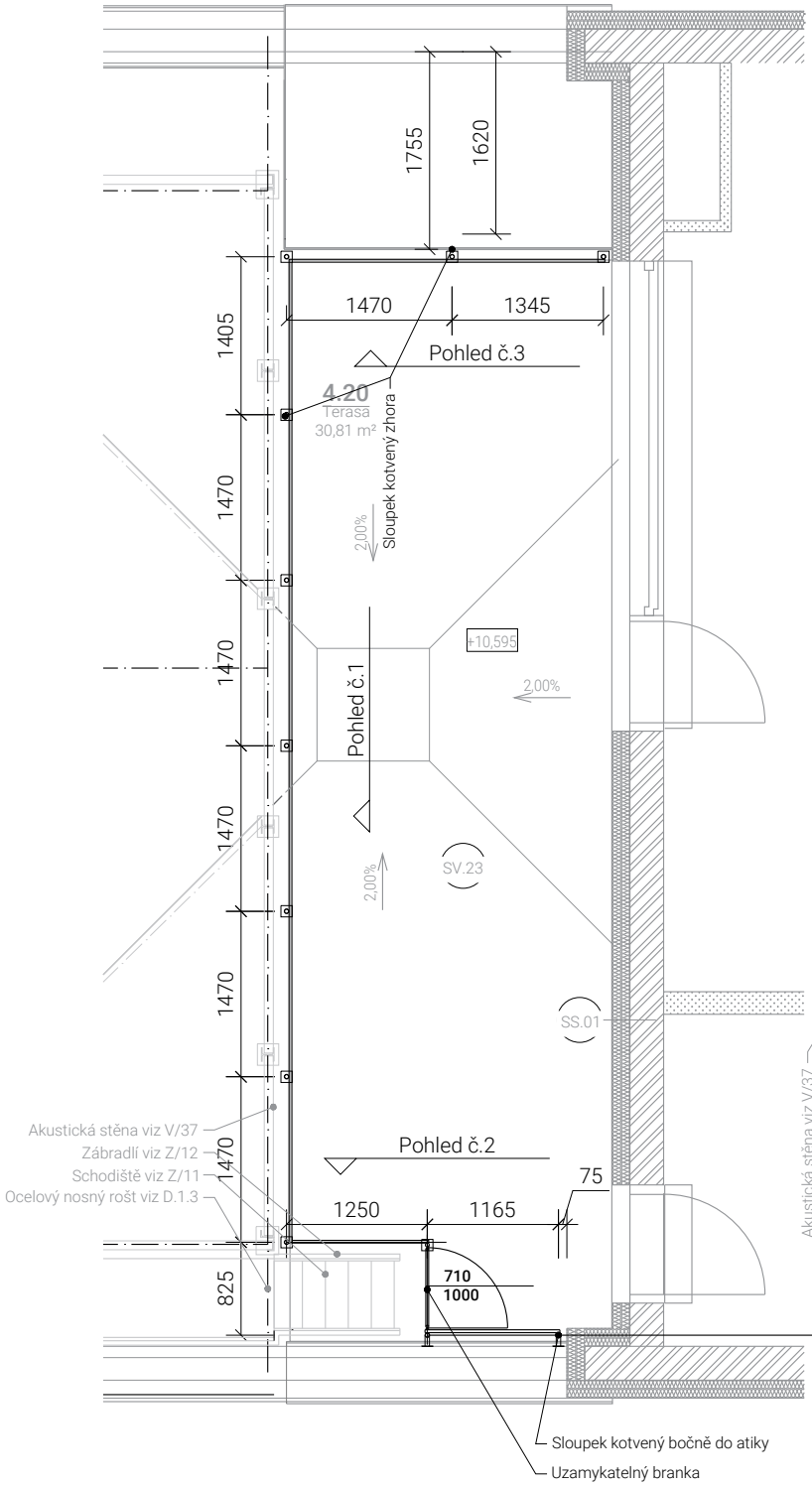

Podhled č.1

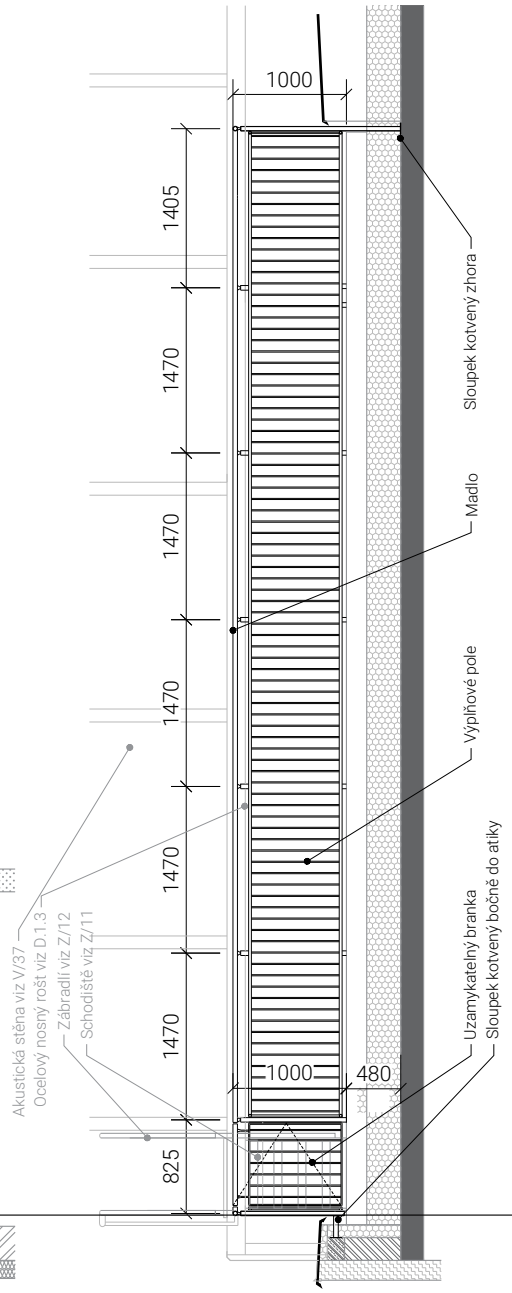

VÝPIS ZÁMEČNICKÝCH VÝROBKŮ

OBJEKT
1.2.0.4.1_PAVILON S - KLINIKA DĚTSKÝCH INFEKČNÍCH NEMOCÍ

Pozn.: Součástí všech prvků jsou doplňující prvky nutné k osazení, upevnění a funkci, tzn. dilatační spojky, spojovací a upevňovací materiál, apod..Všechny uvedené prvky je nutno před výrobou přeměřit. Navržená barevnost bude odsouhlasená investorem v rámci tříkolového vzorkování

OZN.	SCHÉMA/POPIS	CELK. [ks]

Z 01

ZÁBRADLÍ NA TERASE 4NP

Pohled č.2

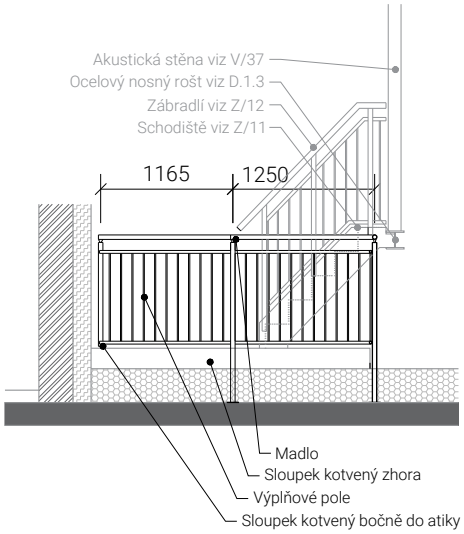

Pohled č.3

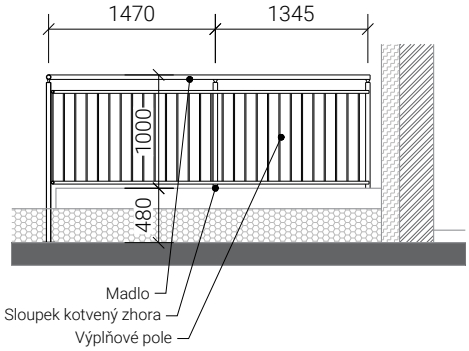

ZÁBRADLÍ NA TERASE 4NP

- Popis: Ocelové kulaté zábradlí výplňovými poli se svislou tyčovou výplní. Výška zábradlí nad nášlapnou vrstvou terasy 1,0 m, celkový výška zábradlí 1480 mm.
- Rozměr: Celková délka zábradlí 14,810 m
- Konstrukce:
  1. Sloupky pro kotvení bočně do atiky, zakončené kotevním plechem, sloupek 40x2 mm, délka 1120 mm, 2 ks
  2. Sloupky pro kotvení shora do nosné stropní konstrukce, zakončené kotevním plechem, sloupek 40x2 mm, délka 1420mm, 10 ks
  3. Madlo, kotvené shora na sloupky, ocelové, kulaté průměr 40 mm
  4. Výplňová pole - vodorovné prvky 20x2 mm, výplňové svislé tyče 10x1,5 mm, osový vzdálenost svislých prutů 100 mm
  5. 1x konstrukce branky ze stejných prvků jako výplňové pole, branka vybavena mechanickým zámkem. Šířka branky: 710 mm.
- Materiál: Pozinkovaná práškově lakovaná ocel, maximální délka dílce pro práškové lakování 4,5 m, barva: RAL 7012
- Kotvení: Sloupky jsou kotvené do nosné konstrukce přes patní plechy pomocí chemických kotev. Pro napojení hydroizolační folie střechy na sloupky jsou řešeny systémovými otevřenými manžetami (V/34). Vzájemné spojení sloupků madla a výplňových polí šroubovými spoji. Šroubové spoje kryté proti vnikání dešťové a ostřikující vody.
- Umístění: Terasa, plochá střecha nad 3NP

OZN.	NÁZEV / PROFIL	ROZMĚR		HMOTNOST		
		délka (mm)	KS	kg/bm	kg/ks	celkem
1	Sloupek kotvený bočně 40x2	1120	2	1,88	2.1000	4.2000
2	Sloupek kotvení zhora 40x2	1420	10	1,88	2.6625	26.6250
3	Madlo, průměr 40 mm	14810	1	1,88	27.8428	27.8428
4	Výplňové pole 20x2 mm	14810	2	0,81	11.9961	23.9922
4	Výplňové pole 10x1,5	600	162	0,31	0.1860	30.1320
				CELKOVÁ PŘIBLIŽNÁ HMOTNOST OCELE [kg]		**113**
				CELKOVÁ ODHADOVANÁ HMOTNOST OCELI VČETNĚ REZERVY NA PROŘEZ A KOTVENÍ (10%)		124

Udávaná hmotnost je pouze orientační

1

VÝPIS ZÁMEČNICKÝCH VÝROBKŮ

OBJEKT
1.2.0.4.1_PAVILON S - KLINIKA DĚTSKÝCH INFEKČNÍCH NEMOCÍ

Pozn.: Součástí všech prvků jsou doplňující prvky nutné k osazení, upevnění a funkci, tzn. dilatační spojky, spojovací a upevňovací materiál, apod..Všechny uvedené prvky je nutno před výrobou přeměřit. Navržená barevnost bude odsouhlasená investorem v rámci tříkolového vzorkování

OZN.	SCHÉMA/POPIS	CELK. [ks]
Z 02	**STÍNÍCÍ ARCHITEKTONICKÝ PRVEK**	

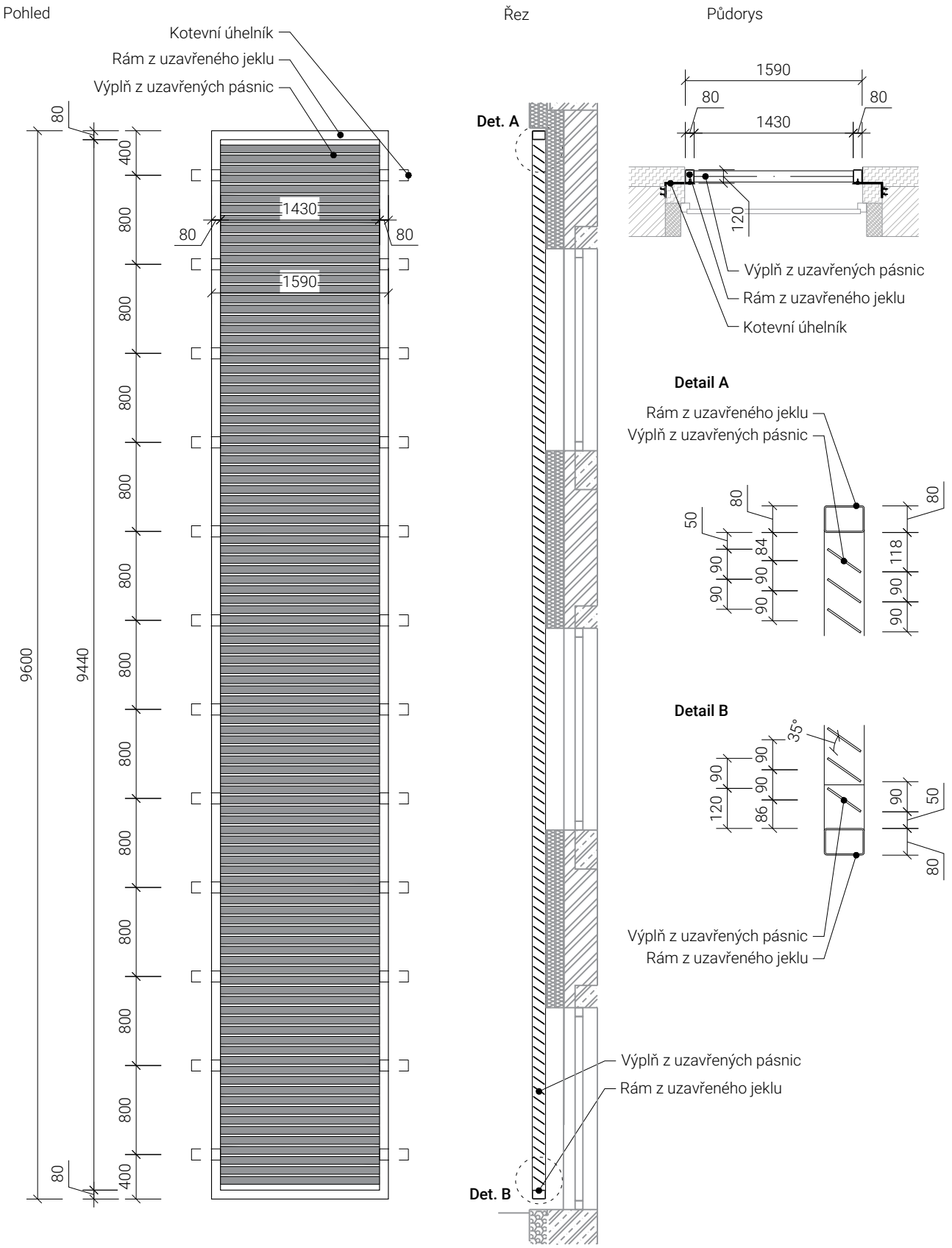

VÝPIS ZÁMEČNICKÝCH VÝROBKŮ

OBJEKT
1.2.0.4.1_PAVILON S - KLINIKA DĚTSKÝCH INFEKČNÍCH NEMOCÍ

Pozn.: Součástí všech prvků jsou doplňující prvky nutné k osazení, upevnění a funkci, tzn. dilatační spojky, spojovací a upevňovací materiál, apod..Všechny uvedené prvky je nutno před výrobou přeměřit. Navržená barevnost bude odsouhlasená investorem v rámci tříkolového vzorkování

OZN.	SCHÉMA/POPIS	CELK. [ks]

Z 02

STÍNÍCÍ ARCHITEKTONICKÝ PRVEK

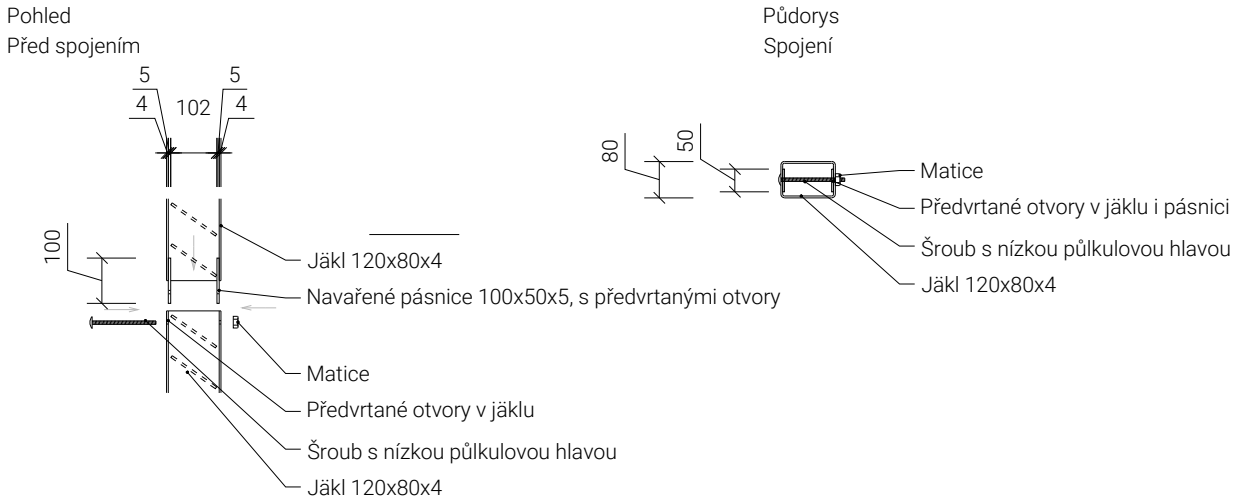

OKENNÍ TRELÁŽ

- Popis: Stínící architektonický prvek ze svařovaných ocelových uzavřených profilů a pásnic.
- Rozměr: Celkové rozměry (výška x šířka x hloubka) 9600x1590x120 mm
- Konstrukce:
  1. Rám konstrukce je tvořený svařovaným jäklem rozměru 120 x 80 x 4 mm. Venkovní rozměr rámu je 9600 x 1590 mm. Celková délka jäklu je 22,38 m.
  2. Vodorovnou výplň treláže tvoří zkosené pásnice o 35° oproti vodorovné ose směrem dolů k budově. Pásnice jsou rozměru 120x5 mm délky 1430 mm. Pásnice jsou z výroby navařené k rámu. osová vzdálenost pásnic je 80 mm. 104 ks
- Materiál: Pozinkovaná práškově lakovaná ocel, maximální délka dílce pro práškové lakování 4,5 m, barva: RAL . 7012. Výrobek je s ohledem na rozměr a tonáž rozdělen na více jednotlivých kusů. Vzájemné spojení kusů je pohledové (jedna z možností spojení viz výše).
- Kotvení: Treláž je kotvena ke svislé nosné konstrukci s využitím kotevního úhelníků. Kotvení vlastní treláže k úhelníku je za využití šroubového spoje. Do jäklového rámu jsou z výroby navařené matice. Kotvení je skryté ze strany budovy, tak aby nebyl nijak narušen pohled z ulice. Úhelníky jsou umístěné po vzdálenosti 800 mm po celé výšce treláže.
- Umístění: fasáda, za okenními otvory hlavního schodiště.

OZN.	NÁZEV / PROFIL	ROZMĚR		HMOTNOST		
		délka (mm)	KS	kg/bm	kg/ks	celkem
1	Jäkl 120x80x4	22380	1	11,39	254.7963	254.7963
2	Pásnice 120x5	1430	104	4,71	6.7353	700.4712
					CELKOVÁ PŘIBLIŽNÁ HMOTNOST OCELE [kg]	**955**
					CELKOVÁ ODHADOVANÁ HMOTNOST OCELI VČETNĚ REZERVY NA PROŘEZ A KOTVENÍ (10%)	1051

Udávaná hmotnost je pouze orientační

1

Pozn.: Součástí všech prvků jsou doplňující prvky nutné k osazení, upevnění a funkci, tzn. dilatační spojky, spojovací a upevňovací materiál, apod..Všechny uvedené prvky je nutno před výrobou přeměřit. Navržená barevnost bude odsouhlasená investorem v rámci tříkolového vzorkování

OZN.	SCHÉMA/POPIS	CELK. [ks]
Z 03	**KONSTRUKCE STŘÍŠKY NAD PROSTUPY VZDUCHOTECHNIKY**	

Půdorys

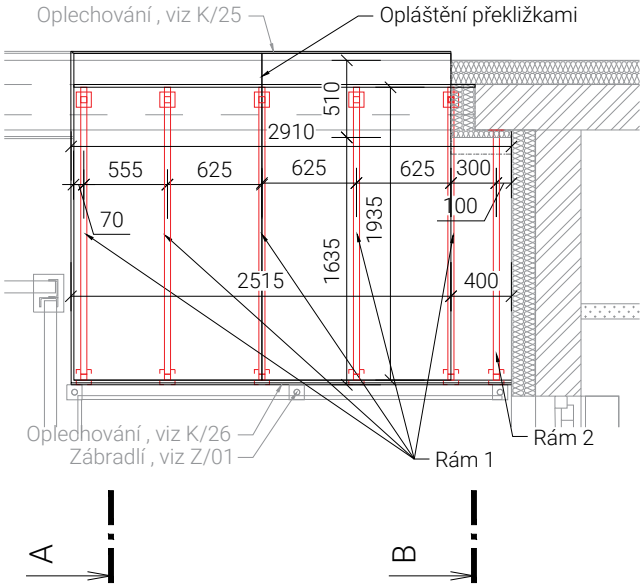

Řez A

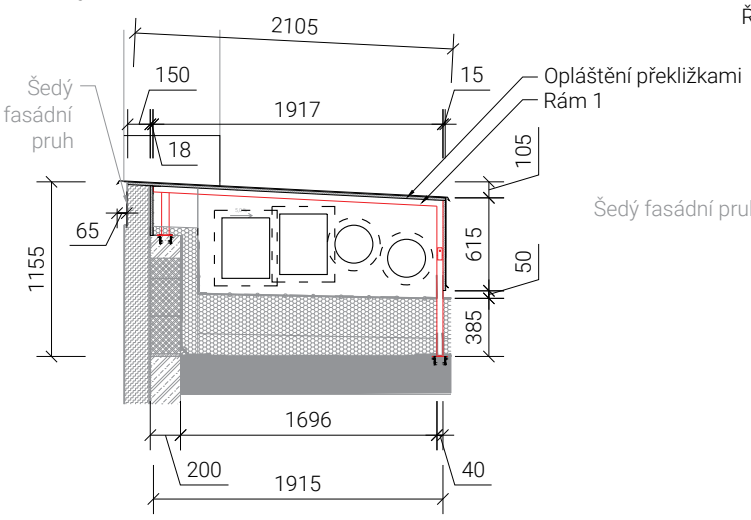

Řez B

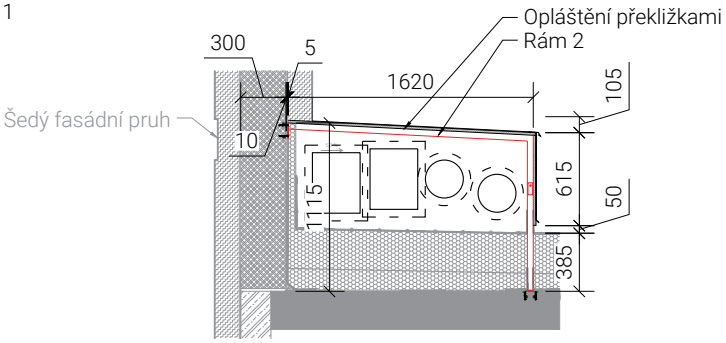

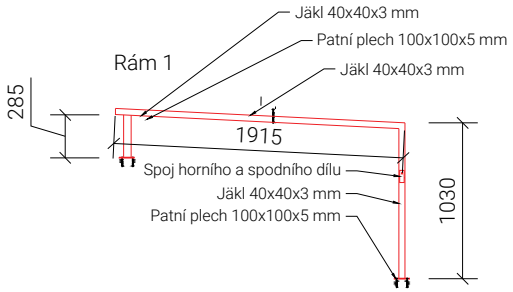

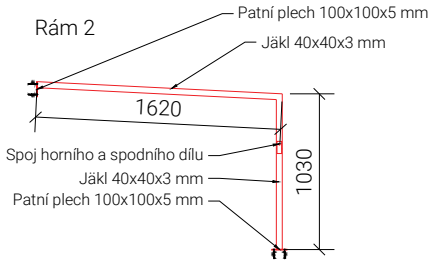

Pozn.: Součástí všech prvků jsou doplňující prvky nutné k osazení, upevnění a funkci, tzn. dilatační spojky, spojovací a upevňovací materiál, apod..Všechny uvedené prvky je nutno před výrobou přeměřit. Navržená barevnost bude odsouhlasená investorem v rámci tříkolového vzorkování

OZN.	SCHÉMA/POPIS	CELK. [ks]

Z 03

KONSTRUKCE STŘÍŠKY NAD PROSTUPY VZDUCHOTECHNIKY

Půdorys

Řez

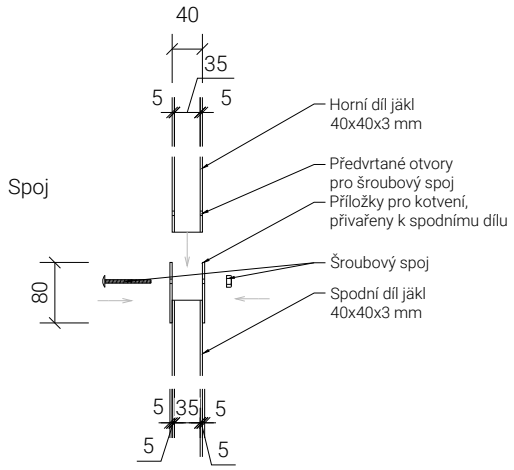

KONSTRUKCE STŘÍŠKY NAD PROSTUPY VZDUCHOTECHNIKY

- Popis: Ocelová konstrukce stříšky z rámů. Rámy jsou tvořené z jäklových profilů 40x40x3 m. Stříška je opláštěna voděodolnými březovými překližkami tloušťky 18 mm. Celá stříška je oplechována klempířskými prvky, Oplechování z horní strany, viz K/25 navazuje na oplechování atiky. Oplechování z boku viz K/26. Z čelní strany je stříška otevřená z druhé čelní strany přiléhá k objektu.
- Rozměr: Celkové rozměry stříšky (výška x šířka x hloubka)1155 x2105x2910 mm
- Konstrukce:
  1. Rám 1 konstrukce je tvořený svařovaným jäklem rozměru 40x40x3 mm. Jakly jsou uprostřed spojeny šroubovým spojem přes přivařený přířez plechu tloušťky 3 mm. Na obou koncích je rám opatřen kotevním plechem rozměru 100x100 mm tloušťky 5 mm s předvrtanými 2 kotevními otvory. Celková délka jäklu 3,230 m, 5ks
  2. Rám 2 konstrukce je tvořený svařovaným jäklem rozměru 40x40x3 mm. Jakly jsou uprostřed spojeny šroubovým spojem přes přivařený přířez plechu tloušťky 3 mm. Na obou koncích je rám opatřen kotevním plechem rozměru 100x100 mm tloušťky 5 mm s předvrtanými 2 kotevními otvory. Celková délka jäklu 2,650 m, 1ks
  3. Rámy jsou opláštěny voděodolnými březovými překližkami. Plocha opláštění překližkami 6,9 m^2
- Materiál: Pozinkovaná ocel. Rámy jsou s ohledem na opracování prostupů hydroizolací rozděleny na 2 kusy. Na stavbě budou prováděny pouze šroubové spoje.
  Opláštění voděodolnými březovými překližkami tloušťky 18 mm. Řezané hrany jsou zatřeny voděodolným nátěrem.
- Kotvení: Rámy jsou kotvené pomocí horního kotvení přes patní plechy k železobetonové stropní desce a k věnci. Pro kotvení jsou využity chemické kotvy. Překližky jsou k jäklovým rámům kotvené samořeznými vruty. Prostup přes HI viz V/40
- Umístění: Střecha nad 3NP

OZN.	NÁZEV / PROFIL	ROZMĚR		HMOTNOST		
		délka (mm)	KS	kg/bm	kg/ks	celkem
1	Jäkl 40x40x3	3230	5	3,40	10.9820	54.9100
2	Jäkl 40x40x3	2650	1	3,40	9.0100	9.0100
				CELKOVÁ PŘIBLIŽNÁ HMOTNOST OCELE [kg]		**64**
				CELKOVÁ ODHADOVANÁ HMOTNOST OCELI VČETNĚ REZERVY NA PROŘEZ A KOTVENÍ (10%)		70

Udávaná hmotnost je pouze orientační

1

Pozn.: Součástí všech prvků jsou doplňující prvky nutné k osazení, upevnění a funkci, tzn. dilatační spojky, spojovací a upevňovací materiál, apod..Všechny uvedené prvky je nutno před výrobou přeměřit. Navržená barevnost bude odsouhlasená investorem v rámci tříkolového vzorkování

OZN.	SCHÉMA/POPIS	CELK. [ks]
Z 04	**ZÁBRADLÍ HLAVNÍ SCHODIŠTĚ**	

Řez

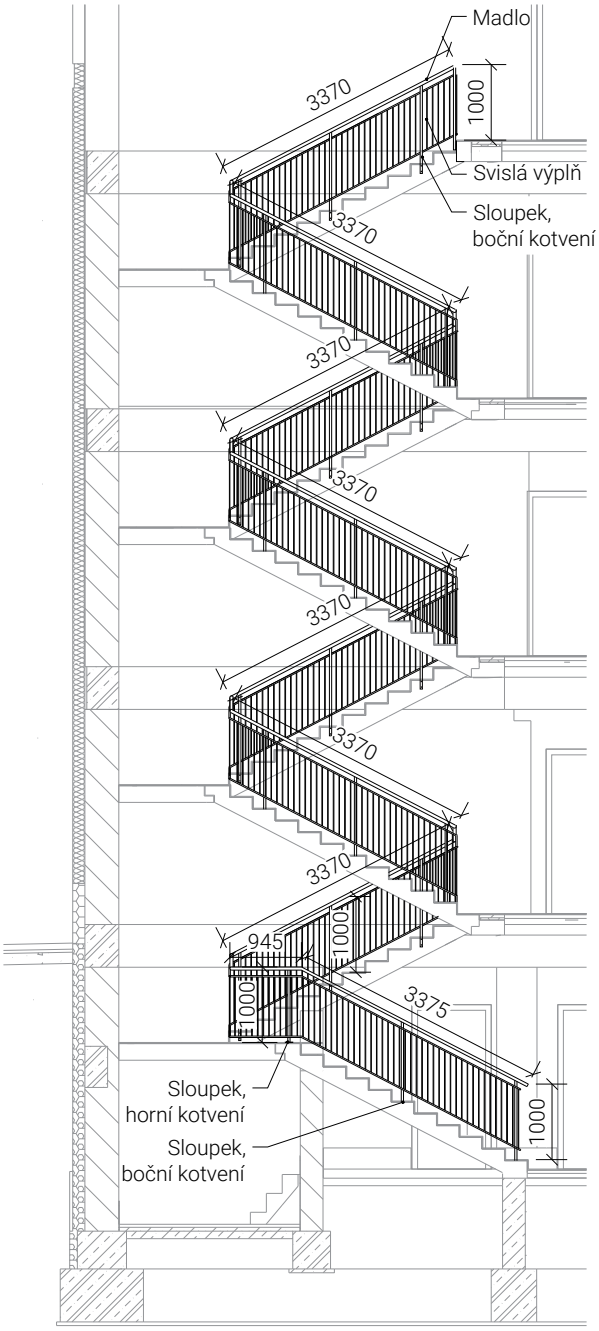

Půdorys

1. PP

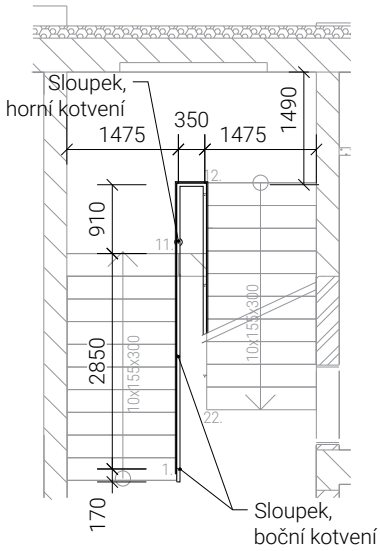

1. NP

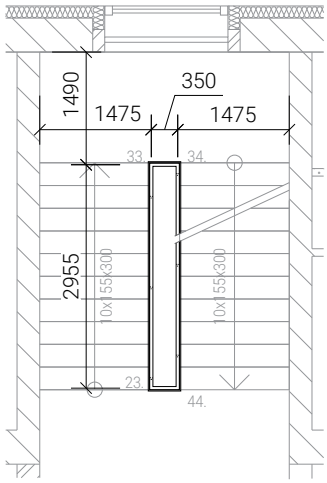

2. NP

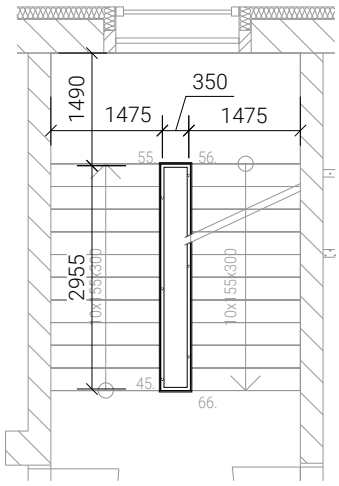

3. NP

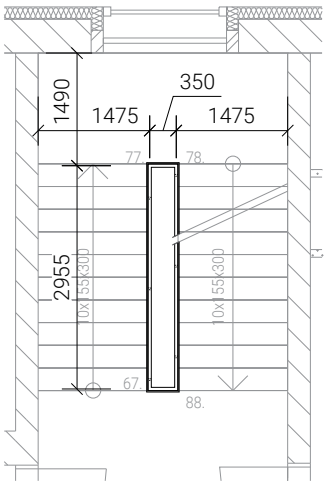

4. NP

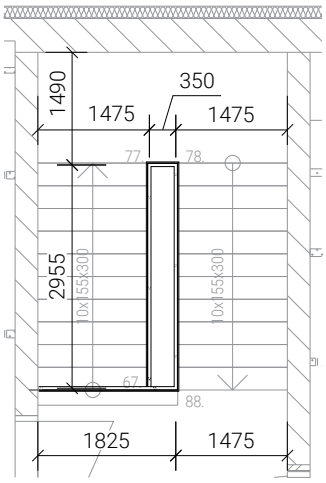

Pozn.: Součástí všech prvků jsou doplňující prvky nutné k osazení, upevnění a funkci, tzn. dilatační spojky, spojovací a upevňovací materiál, apod..Všechny uvedené prvky je nutno před výrobou přeměřit. Navržená barevnost bude odsouhlasená investorem v rámci tříkolového vzorkování

OZN.	SCHÉMA/POPIS	CELK. [ks]

Z 04

ZÁBRADLÍ HLAVNÍ SCHODIŠTĚ

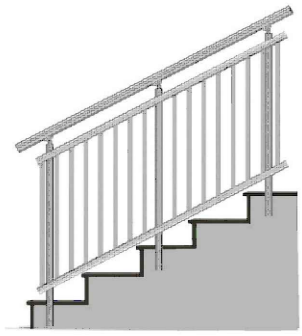

referenční vzhled

boční kotvení

horní kotvení

ZÁBRADLÍ HLAVNÍ SCHODIŠTĚ

- Popis: Ocelové kulaté zábradlí výplňovými poli se svislou tyčovou výplní. Výška zábradlí nad nášlapnou vrstvou 1,0 m
- Rozměr: Celková délka zábradlí 31,13 m
- Konstrukce:
  1. Sloupky pro kotvení bočně do schodišťových ramen, sloupek 40x2 mm, 23 ks
  2. Sloupky pro kotvení shora do nosné konstrukce mezipodesty, sloupek 40x2 mm, 1 ks
  3. Madlo, kotvené shora na sloupky, ocelové, kulaté průměr 42,5 mm
  4. Výplňová pole - vodorovné prvky 20x2 mm, výplňové svislé tyče 10x1,5 mm, osová vzdálenost svislých prutů: 100mm
- Materiál: Pozinkovaná práškově lakovaná ocel, maximální délka dílce pro práškové lakování 4,5 m, barva: RAL 7011
- Kotvení: Sloupky jsou kotvené do nosné konstrukce přes patní plechy pomocí chemických kotev. Vzájemné spojení sloupků madla a výplňových polí šroubovými spoji.
- Umístění: Hlavní schodiště

OZN.	NÁZEV / PROFIL	ROZMĚR		HMOTNOST		
		délka (mm)	KS	kg/bm	kg/ks	celkem
1	Sloupky kotvené bočně 40x2	1165	23	1,88	2.1844	50.2406
2	Sloupky kotvené shora 40x2	1000	1	1,875	1.8750	1.8750
3	Madlo kulaté 42,5	32185	1	1,99	64.0482	64.0482
4	Výplňové pole 20x2	32185	2	0,89	28.6447	57.2893
4	Výplňové pole, 10x1,5	800	385	0,31	0.2480	95.4800
					CELKOVÁ PŘIBLIŽNÁ HMOTNOST OCELE [kg]	**269**
					CELKOVÁ ODHADOVANÁ HMOTNOST OCELI VČETNĚ REZERVY NA PROŘEZ A KOTVENÍ (10%)	296

Udávaná hmotnost je pouze orientační, nezohledňuje hmotnost kotevního a spojovacího materiálu ani množství prořezů.

1

VÝPIS ZÁMEČNICKÝCH VÝROBKŮ

OBJEKT
1.2.0.4.1_PAVILON S - KLINIKA DĚTSKÝCH INFEKČNÍCH NEMOCÍ

Pozn.: Součástí všech prvků jsou doplňující prvky nutné k osazení, upevnění a funkci, tzn. dilatační spojky, spojovací a upevňovací materiál, apod..Všechny uvedené prvky je nutno před výrobou přeměřit. Navržená barevnost bude odsouhlasená investorem v rámci tříkolového vzorkování

OZN.	SCHÉMA/POPIS	CELK. [ks]
Z 05	**ZÁBRADLÍ VEDLEJŠÍ SCHODIŠTĚ**	

Řez

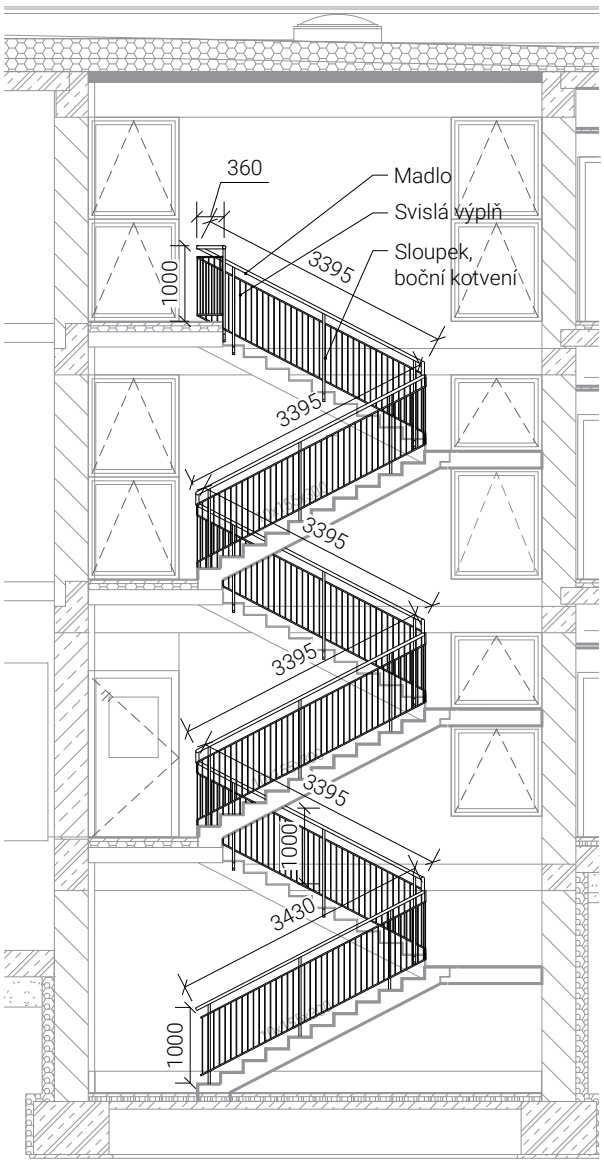

Půdorys

1. PP

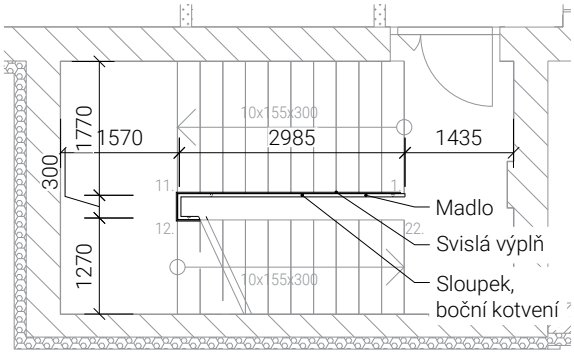

1. NP

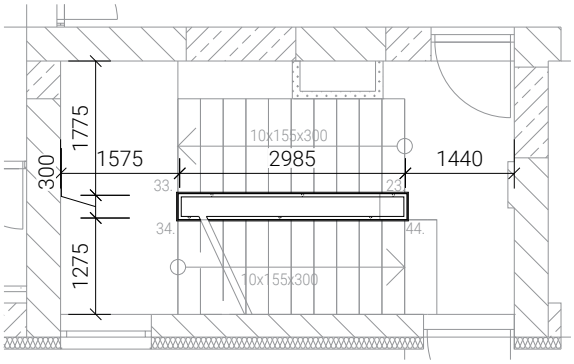

2. NP

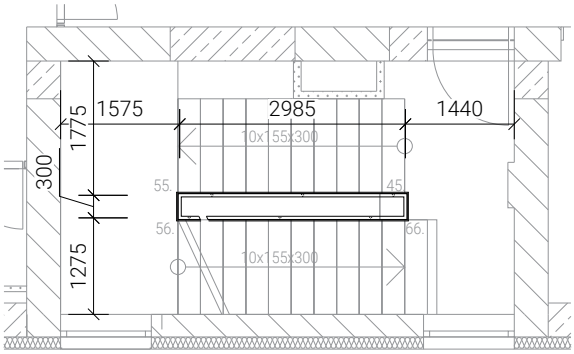

3. NP

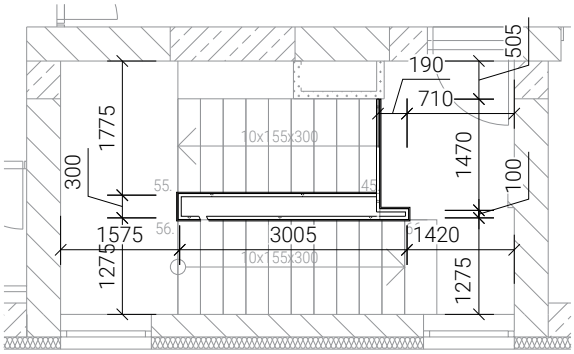

Pozn.: Součástí všech prvků jsou doplňující prvky nutné k osazení, upevnění a funkci, tzn. dilatační spojky, spojovací a upevňovací materiál, apod..Všechny uvedené prvky je nutno před výrobou přeměřit. Navržená barevnost bude odsouhlasená investorem v rámci tříkolového vzorkování

OZN.	SCHÉMA/POPIS	CELK. [ks]

Z 05

ZÁBRADLÍ VEDLEJŠÍ SCHODIŠTĚ

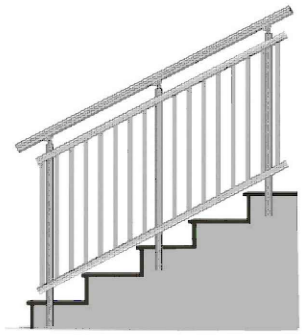

referenční vzhled

boční kotvení

ZÁBRADLÍ HLAVNÍ SCHODIŠTĚ

- Popis: Ocelové kulaté zábradlí výplňovými poli se svislou tyčovou výplní. Výška zábradlí nad nášlapnou vrstvou 1,0 m
- Rozměr: Celková délka zábradlí 23,67 m
- Konstrukce:
  1. Sloupky pro kotvení bočně do schodišťových ramen, sloupek 40x2 mm, 20 ks
  2. Madlo, kotvené shora na sloupky, ocelové, kulaté průměr 42,5 mm
  3. Výplňová pole - vodorovné prvky 20x2 mm, výplňové svislé tyče 10x1,5 mm, osová vzdálenost svislých prutů 100 mm
- Materiál: Pozinkovaná práškově lakovaná ocel, maximální délka dílce pro práškové lakování 4,5 m, barva: RAL 7011
- Kotvení: Sloupky jsou kotvené do nosné konstrukce přes patní plechy pomocí chemických kotev. Vzájemné spojení sloupků madla a výplňových polí šroubovými spoji.
- Umístění: Vedlejší schodiště

OZN.	NÁZEV / PROFIL	ROZMĚR		HMOTNOST		
		délka (mm)	KS	kg/bm	kg/ks	celkem
1	Sloupky kotvené bočně 40x2	1165	20	1,88	2.1844	43.6875
2	Madlo kulaté 42,5	23670	1	1,99	47.1033	47.1033
3	Výplňové pole 20x2	23670	2	0,89	21.0663	42.1326
4	Výplňové pole, 10x1,5	800	298	0,31	0.2480	73.9040
					CELKOVÁ PŘIBLIŽNÁ HMOTNOST OCELE [kg]	**207**
					CELKOVÁ ODHADOVANÁ HMOTNOST OCELI VČETNĚ REZERVY NA PROŘEZ A KOTVENÍ (10%)	228

Udávaná hmotnost je pouze orientační

1

Pozn.: Součástí všech prvků jsou doplňující prvky nutné k osazení, upevnění a funkci, tzn. dilatační spojky, spojovací a upevňovací materiál, apod..Všechny uvedené prvky je nutno před výrobou přeměřit. Navržená barevnost bude odsouhlasená investorem v rámci tříkolového vzorkování

OZN.	SCHÉMA/POPIS	CELK. [ks]

Z 06

ZÁBRADLÍ VEDLEJŠÍ SCHODIŠTĚ 2

Půdorys

1. NP

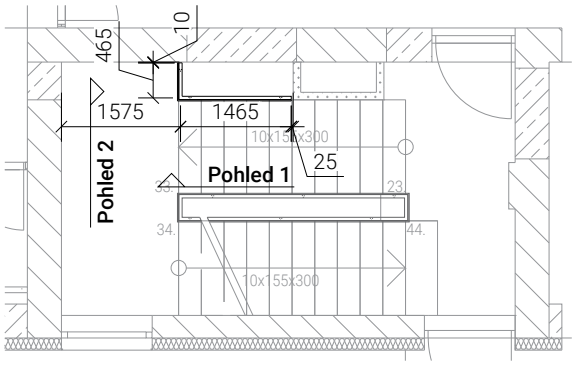

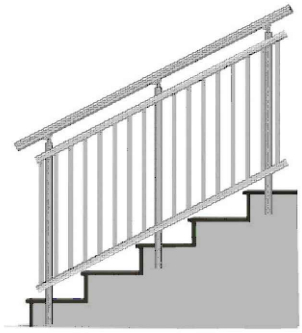

referenční vzhled

Pohled 1

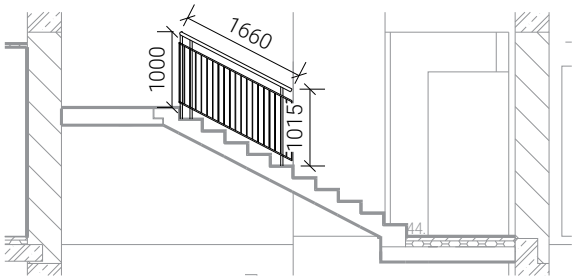

Pohled 2

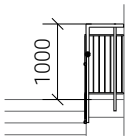

boční kotvení

ZÁBRADLÍ VEDLEJŠÍ SCHODIŠTĚ 2

- Popis: Ocelové kulaté zábradlí výplňovými poli se svislou tyčovou výplní. Výška zábradlí nad nášlapnou vrstvou 1,0 m
- Rozměr: Celková délka zábradlí 2,16 m
- Konstrukce:
  1. Sloupky pro kotvení bočně do schodišťových ramen, sloupek 40x2 mm, 3 ks
  2. Madlo, kotvené shora na sloupky, ocelové, kulaté průměr 42,5 mm
  3. Výplňová pole - vodorovné prvky 20x2 mm, výplňové svislé tyče 10x1,5 mm, osová vzdálenost svislých prutů 100 mm
- Materiál: Pozinkovaná práškově lakovaná ocel, maximální délka dílce pro práškové lakování 4,5 m, barva: RAL 7011
- Kotvení: Sloupky jsou kotvené do nosné konstrukce přes patní plechy pomocí chemických kotev. Vzájemné spojení sloupků madla a výplňových polí šroubovými spoji.
- Umístění: Vedlejší schodiště, volný prostor po straně schodiště u mezipodesty 1NP, 2NP

OZN.	NÁZEV / PROFIL	ROZMĚR		HMOTNOST		
		délka (mm)	KS	kg/bm	kg/ks	celkem
1	Sloupky kotvené bočně 40x2	1100	3	1,88	2.0625	6.1875
2	Madlo kulaté 42,5	2125	1	1,99	4.2288	4.2288
3	Výplňové pole 20x2	2125	2	0,89	1.8913	3.7825
4	Výplňové pole, 10x1,5	800	29	0,31	0.2480	7.1920
				CELKOVÁ PŘIBLIŽNÁ HMOTNOST OCELE [kg]		**21**
				CELKOVÁ ODHADOVANÁ HMOTNOST OCELI VČETNĚ REZERVY NA PROŘEZ A KOTVENÍ (10%)		24

Udávaná hmotnost je pouze orientační

2

Pozn.: Součástí všech prvků jsou doplňující prvky nutné k osazení, upevnění a funkci, tzn. dilatační spojky, spojovací a upevňovací materiál, apod..Všechny uvedené prvky je nutno před výrobou přeměřit. Navržená barevnost bude odsouhlasená investorem v rámci tříkolového vzorkování

OZN.	SCHÉMA/POPIS	CELK. [ks]

Z 07

ZÁBRADLÍ OCELOVÉ SCHODIŠTĚ

Půdorys

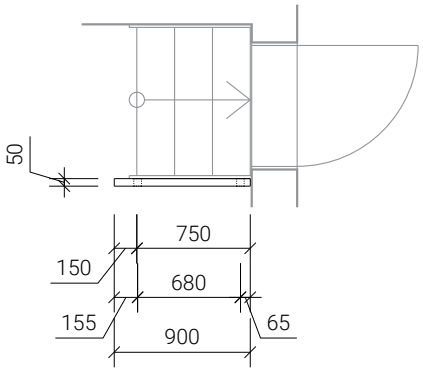

Pohled

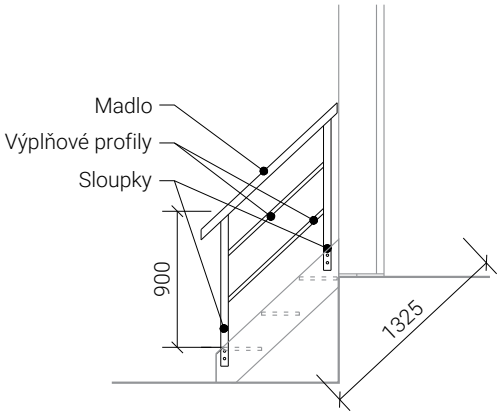

- **ZÁBRADLÍ OCELOVÉ SCHODIŠTĚ**
- Popis: Ocelové hranaté zábradlí s výplňovými vodorovnými profily. Výška zábradlí nad schodnicí 900 mm.
- Rozměr: Celková délka zábradlí 1,325 m
- Konstrukce:
  1. Sloupky, kotvení bočně do schodnice, sloupek 50x50x4 mm, délka sloupku 1,0 m, 2 ks
  2. Madlo, přivařené shora na sloupky, ocelové 50x50x4 mm, délka 1,325 m, 1ks
  3. Výplňová pole, přivařené ke sloupkům, výplňové vodorovné profily 50x50x4, délka 0,87 m, 2ks
- Materiál: Pozinkovaná práškově lakovaná ocel, maximální délka dílce pro práškové lakování 4,5 m, barva: RAL 7011
- Kotvení: Sloupky jsou kotvené do ocelových schodnic z boku pomocí šroubových spojů.
- Umístění: Vedlejší schodiště do prostoru pod schodištěm.

OZN.	NÁZEV / PROFIL	ROZMĚR		HMOTNOST		
		délka (mm)	KS	kg/bm	kg/ks	celkem
1	Sloupky kotvené bočně 50x50x4	1000	2	5,29	5.2870	10.5740
2	Madlo 50x50x4	1325	1	5,287	7.0053	7.0053
3	Výplňové pole 50x50x4	870	2	5,287	4.5997	9.1994
					CELKOVÁ PŘIBLIŽNÁ HMOTNOST OCELE [kg]	**27**
					CELKOVÁ ODHADOVANÁ HMOTNOST OCELI VČETNĚ REZERVY NA PROŘEZ A KOTVENÍ (10%)	29

Udávaná hmotnost je pouze orientační

1

Pozn.: Součástí všech prvků jsou doplňující prvky nutné k osazení, upevnění a funkci, tzn. dilatační spojky, spojovací a upevňovací materiál, apod..Všechny uvedené prvky je nutno před výrobou přeměřit. Navržená barevnost bude odsouhlasená investorem v rámci tříkolového vzorkování

OZN.	SCHÉMA/POPIS	CELK. [ks]
Z 08	**OCELOVÉ SCHODIŠTĚ**	1

Půdorys

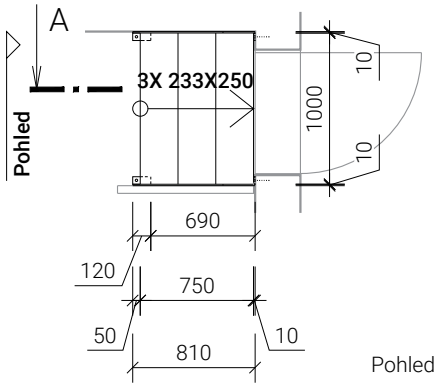

Řez

Pohled

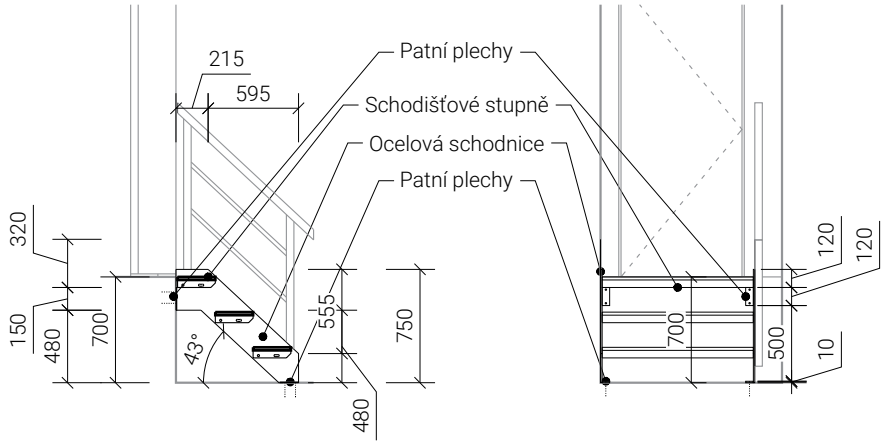

OCELOVÉ SCHODIŠTĚ

- Popis: Ocelové schodiště s třemi schodišťovými stupni, ocelovou schodnicí. Svařované schodnice z výroby, k nim jsou na stavbě připojené schodnice a zábradlí (Z/07) pomocí šroubových spojů.
- Rozměr: Schodišťová výška 700 mm, šířka stupně 1000 mm
- Konstrukce:

  1. Schodnice z plechu tloušťky 10 mm, kotvené pomocí patních plechů do podlahy a do svislé nosné konstrukce. Tvar schodnice vyříznutý z obdélníkového plechu o rozměru 1105x345 mm. Na koncích opatřena patními plechy přivařenými z boku, tloušťka patního plechu 10 mm, rozměr 120x50 mm. Pozinkovaná práškově lakovaná ocel, barva: RAL 7011, s předvrtanými otvory pro kotvení stupňů a zábradlí, 2ks

  2. Schodišťové stupně 1000x250 mm, pororoštové z lisované, rozměr oka 30x10 mm, žárový zinek, s otvory pro kotvení, 3ks
- Kotvení: Vzájemné spojení šroubovými spoji, schodnice k nosným konstrukcím pomocí chemických kotev
- Umístění: Vedlejší schodiště do prostoru pod schodištěm.

OZN.	NÁZEV / PROFIL	ROZMĚR		HMOTNOST		
		délka (mm) plocha (m2)	KS	kg/bm kg/m2	kg/ks	celkem
1	Schodnice, plech tloušťky 10 mm	0.381	2	80,00	30.4980	60.9960
2	Stupně 1000x250, pororošt 30x10,	-	3	-	9.4000	28.2000
					CELKOVÁ PŘIBLIŽNÁ HMOTNOST OCELE [kg]	**89**
					CELKOVÁ ODHADOVANÁ HMOTNOST OCELI VČETNĚ REZERVY NA PROŘEZ A KOTVENÍ (10%)	98

Udávaná hmotnost je pouze orientační

1

Pozn.: Součástí všech prvků jsou doplňující prvky nutné k osazení, upevnění a funkci, tzn. dilatační spojky, spojovací a upevňovací materiál, apod..Všechny uvedené prvky je nutno před výrobou přeměřit. Navržená barevnost bude odsouhlasená investorem v rámci tříkolového vzorkování

OZN.	SCHÉMA/POPIS	CELK. [ks]
Z 09	**BUDNÍK 1**	

Půdorys

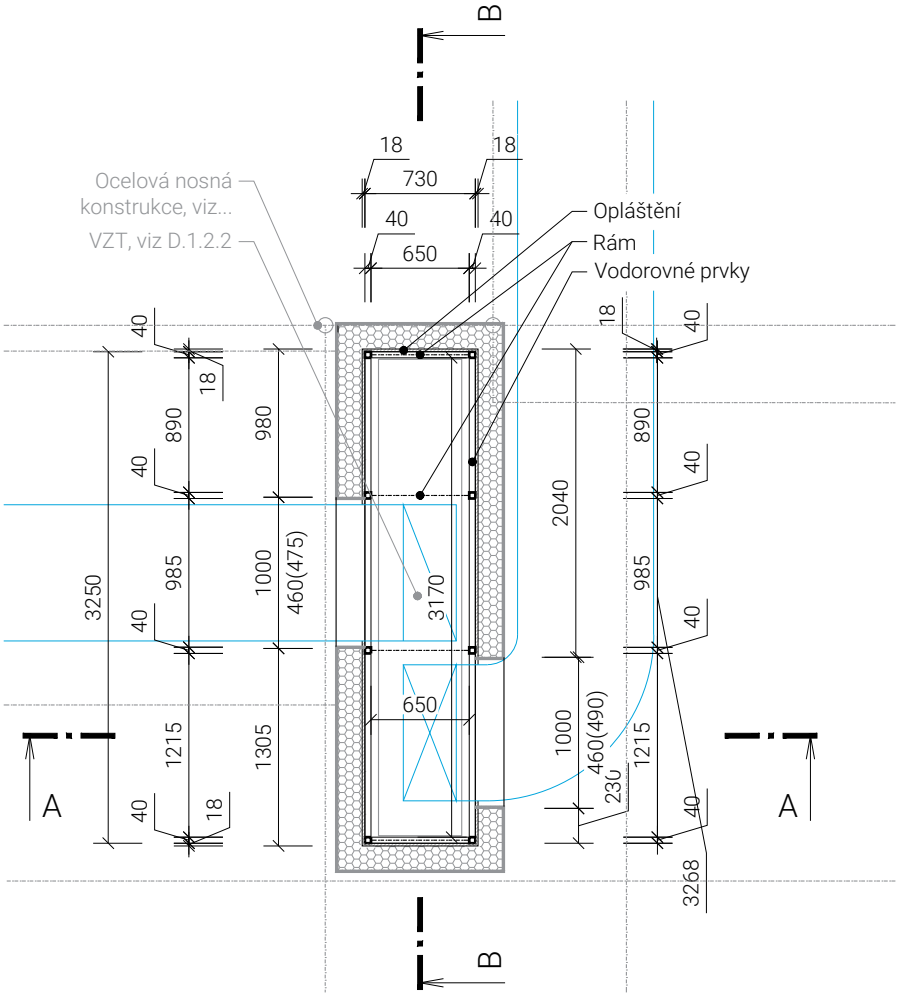

Řez A-A

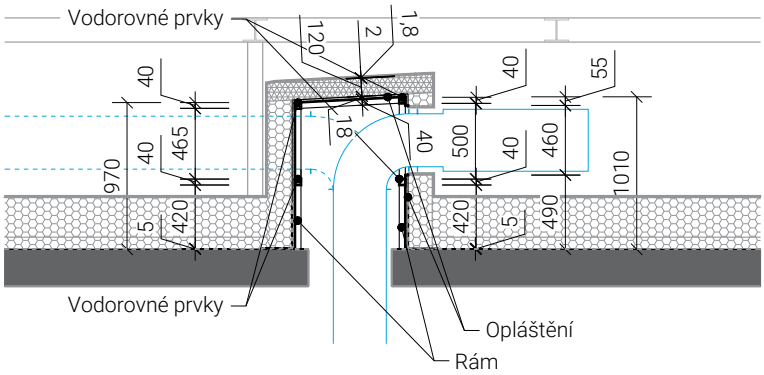

Řez B-B

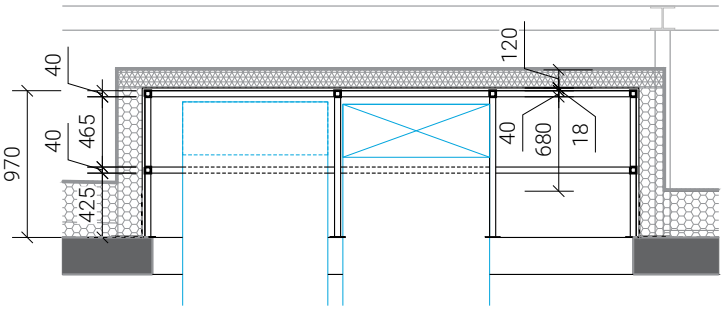

Pozn.: Součástí všech prvků jsou doplňující prvky nutné k osazení, upevnění a funkci, tzn. dilatační spojky, spojovací a upevňovací materiál, apod..Všechny uvedené prvky je nutno před výrobou přeměřit. Navržená barevnost bude odsouhlasená investorem v rámci tříkolového vzorkování

OZN.	SCHÉMA/POPIS	CELK. [ks]

Z 09

BUDNÍK 1

Ocelová konstrukce

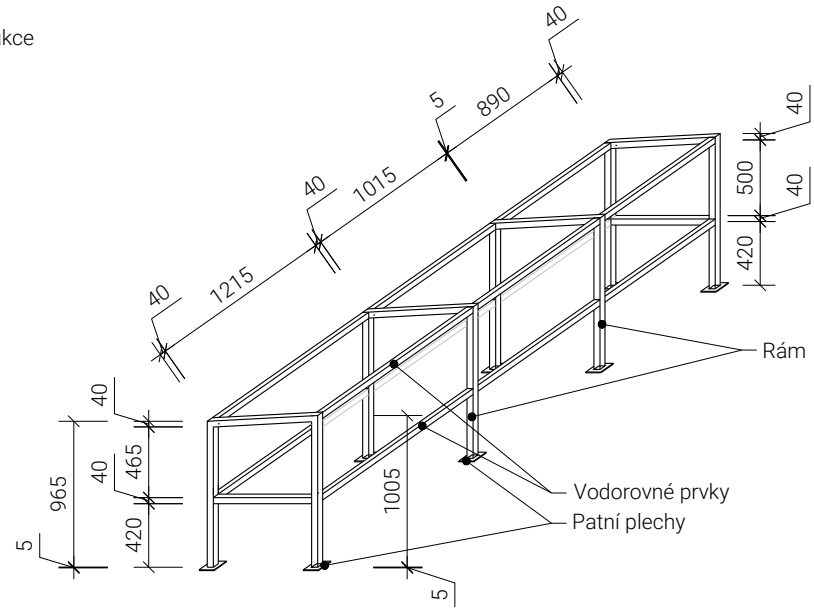

BUDNÍK 1

- Popis: Stříška nad šachtou pro instalace, kterou prochází mimo VZT i rozvody UT, Medicinární plyny a další. Stříška neboli budník nad šachtou zastřešuje prostor šachty a prostupu střechou. Budník má ocelovou nosnou konstrukci z jeklových profilů. Konstrukce je tvořená 4 rámy zakončené patními plechy a vzájemně spojeny vodorovnými prvky. Celá konstrukce je opláštěna voděodolnou březovou překlližkou tloušťky 18 mm . Budník je zateplený z vnější strany 160 mm EPS polystyrenu. Z horní strany je zateplení PIR 120 mm. Stranami budníku prochází trubní vedení VZT, rozměry viz půdorys.
  Zastřešení budníku je osazeno mezi potrubní vedení VZT a spodní hranu ocelové nosné konstrukce vynášející vzduchotechnické jednotky. zastřešení je spádováno 5,24%.
  celý budník je z vnější strany opatřen hydroizolací střešní konstrukce (PVC) pro všechny kouty a rohy jsou použity poplastované lišty (viz. zpracované schéma).
- Rozměr: Vnitřní rozměr budníku (mezi ocelovými prvky) 650x3170 mm, vnější rozměr ocelové konstrukce budníku 730x3250 mm.
- Konstrukce:
  1. Rám konstrukce je tvořený svařovaným jäklem rozměru 40x40x3 mm. Rám je tvořen 2 svislými profily a jedním vodorovným. Horní spojení rámu tvoří zároveň spádovou funkci, tudíž je navařené ve skonu 5,24%. Svislé prvky jsou rozdílné výšky, tak aby byl zajištěný požadovaný spád, svislé profily jsou délky 965 mm a 1005 mm a jsou zakončené patními plechy tloušťky 5 mm, rozměru 100x100 mm s předvrtanými otvory pro kotvení. Na rámech jsou z výrovy navažené spojovací plechy pro připojení vodorovných ztužujících prvků. Celková délka jäklu na 1 rám: 2,7 m, 4 ks
  2. vodorovné ztužující prvky jsou navržené z jäklu 40x40x3 mm a ztužující rámy ve dvou výškových úrovních. Vodorovné prvky jsou k rámům připojovány pomocí šroubových spojů. celková délka vodorovných prvků:13,66 m,
  3. rámy jsou opláštěny ze stran i z horní strany březovými překližkami. Plocha opláštění překližkami 9,90 m^2
- Materiál: Pozinkovaná ocel. Na stavbě budou prováděny pouze šroubové spoje.
  Opláštění voděodolnými březovými překližkami tloušťky 18 mm. Řezané hrany jsou zatřeny voděodolným nátěrem.
- Kotvení: Rámy jsou kotvené pomocí horního kotvení přes patní plechy k železobetonové stropní desce. Pro kotvení jsou využity chemické kotvy. Vzájemné spojení rámů a vodorovných profilů je šroubovými spoji skrze vodorovný profil a kotevní plech navařený k rámu. Překližky jsou k jäklovým rámům kotvené samořeznými vruty.
- Umístění: Střecha nad 3NP, viz schema U

OZN.	NÁZEV / PROFIL	ROZMĚR		HMOTNOST		
		délka (mm)	KS	kg/bm	kg/ks	celkem
1	Jäkl rám 40x40x3	2700	4	3,40	9.1800	36.7200
2	Jäkl vodorovný 40x40x3	3250	4	3,4	11.0500	44.2000
2	Jäkl vodorovný 40x40x3	730	2	3,4	2.4820	4.9640
				CELKOVÁ PŘIBLIŽNÁ HMOTNOST OCELE [kg]		**86**
				CELKOVÁ ODHADOVANÁ HMOTNOST OCELI VČETNĚ REZERVY NA PROŘEZ A KOTVENÍ (10%)		94

Udávaná hmotnost je pouze orientační

1

VÝPIS ZÁMEČNICKÝCH VÝROBKŮ

OBJEKT
1.2.0.4.1_PAVILON S - KLINIKA DĚTSKÝCH INFEKČNÍCH NEMOCÍ

Pozn.: Součástí všech prvků jsou doplňující prvky nutné k osazení, upevnění a funkci, tzn. dilatační spojky, spojovací a upevňovací materiál, apod..Všechny uvedené prvky je nutno před výrobou přeměřit. Navržená barevnost bude odsouhlasená investorem v rámci tříkolového vzorkování

OZN.	SCHÉMA/POPIS	CELK. [ks]
Z 10	**BUDNÍK 2**	

Půdorys

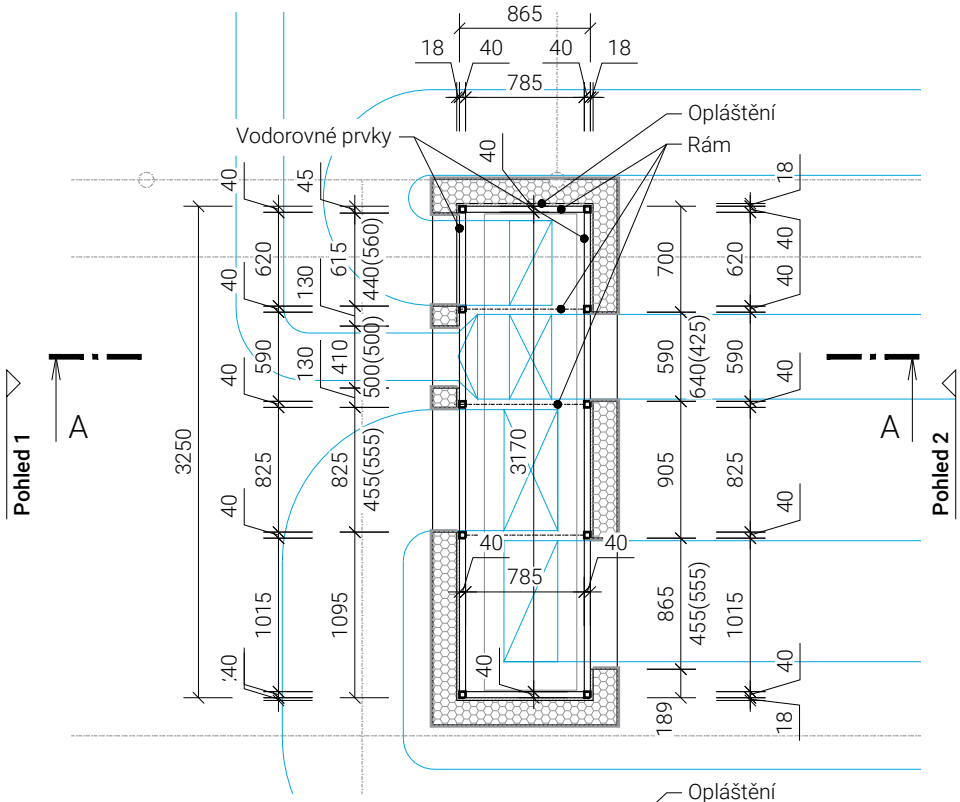

Řez A-A

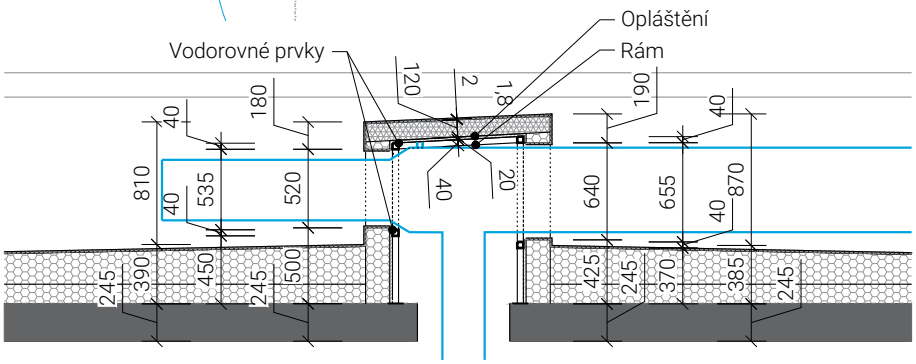

Pohled 1

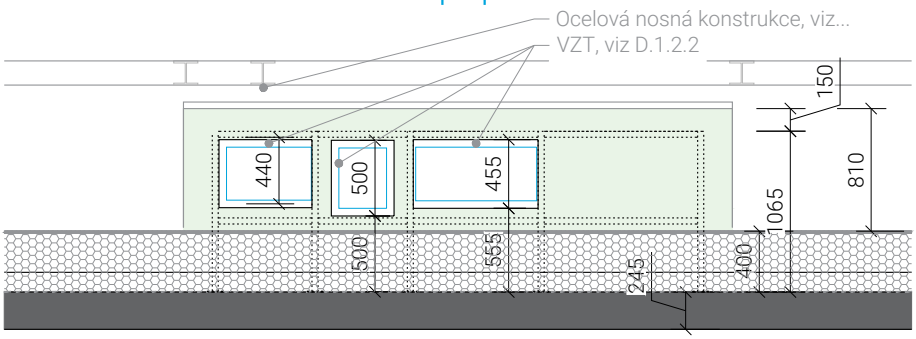

Pohled 2

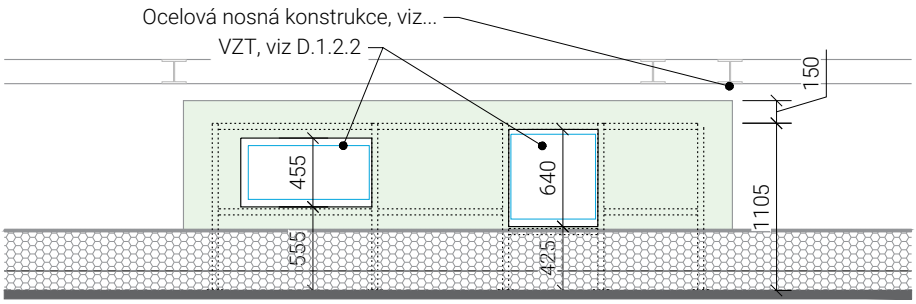

Pozn.: Součástí všech prvků jsou doplňující prvky nutné k osazení, upevnění a funkci, tzn. dilatační spojky, spojovací a upevňovací materiál, apod..Všechny uvedené prvky je nutno před výrobou přeměřit. Navržená barevnost bude odsouhlasená investorem v rámci tříkolového vzorkování

OZN.	SCHÉMA/POPIS	CELK. [ks]

Z 10

BUDNÍK 2

Ocelová konstrukce

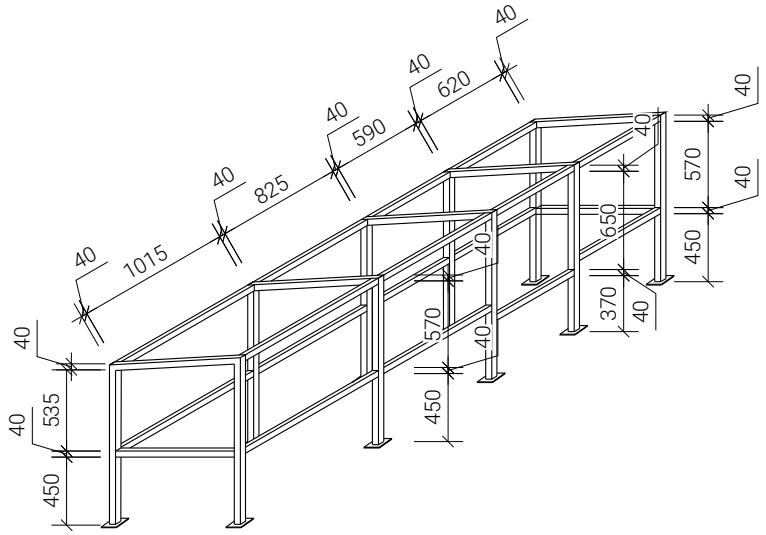

BUDNÍK 2

- Popis: Stříška nad šachtou pro instalace, kterou prochází mimo VZT i rozvody UT, Medicinární plyny a další. Stříška neboli budník nad šachtou zastřešuje prostor šachty a prostupu střechou. Budník má ocelovou nosnou konstrukci z jäklových profilů. Konstrukce je tvořená 5 rámy zakončené patními plechy a vzájemně spojeny vodorovnými prvky. Celá konstrukce je opláštěna voděodolnou březovou překliližkou tloušťky 18 mm . Budník je zateplený z vnější strany 160 mm EPS polystyrenu. Z horní strany je zateplení PIR 120 mm. Stranami budníku prochází trubní vedení VZT, rozměry viz půdorys.
  Zastřešení budníku je osazeno mezi potrubní vedení VZT a spodní hranu ocelové nosné konstrukce vynášející vzduchotechnické jednotky. zastřešení je spádováno 5,24%.
  Celý budník je z vnější strany opatřen hydroizolací střešní konstrukce (PVC) pro všechny kouty a rohy jsou použity poplastované lišty (viz. zpracované schéma).
- Rozměr: Vnitřní rozměr budníku (mezi ocelovými prvky) 785x3170 mm, vnější rozměr ocelové konstrukce budníku 865x3250 mm.
- Konstrukce:
  1. Rám konstrukce je tvořený svařovaným jäklem rozměru 40x40x3 mm. Rám je tvořen 2 svislými profily a jedním vodorovným. Horní spojení rámu tvoří zároveň spádovou funkci, tudíž je navařené ve skonu 5,24%. Svislé prvky jsou rozdílné výšky, tak aby byl zajištěný požadovaný spád, svislé profily jsou délky 965 mm a 1005 mm a jsou zakončené patními plechy tloušťky 5 mm, rozměru 100x100 mm s předvrtanými otvory pro kotvení. Na rámech jsou z výroby navařené spojovací plechy pro připojení vodorovných ztužujících prvků. Celková délka jäklu na 1 rám: 3,05 m, 5 ks
  2. vodorovné ztužující prvky jsou navržené z jäklu 40x40x3 mm a ztužující rámy ve dvou výškových úrovních. Vodorovné prvky jsou k rámům připojovány pomocí šroubových spojů. celková délka vodorovných prvků:13,77 m
  3. rámy jsou opláštěny ze stran i z horní strany březovými překliližkami. Plocha opláštění překliližkami 11,95 m^2
- Materiál: Pozinkovaná ocel. Na stavbě budou prováděny pouze šroubové spoje.
  Opláštění voděodolnými březovými překliližkami tloušťky 18 mm. Řezané hrany jsou zatřeny voděodolným nátěrem.
- Kotvení: Rámy jsou kotvené pomocí horního kotvení přes patní plechy k železobetonové stropní desce. Pro kotvení jsou využity chemické kotvy. Vzájemné spojení rámů a vodorovných profilů je šroubovými spoji skrze vodorovný profil a kotevní plech navařený k rámu. Překliližky jsou k jäklovým rámům kotvené samořeznými vruty.
- Umístění: Střecha nad 3NP, viz schema U

OZN.	NÁZEV / PROFIL	ROZMĚR		HMOTNOST		
		délka (mm)	KS	kg/bm	kg/ks	celkem
1	Jäkl rám 40x40x3	3050	5	3,40	10.3700	51.8500
2	Jäkl vodorovný 40x40x3	3250	4	3,4	11.0500	44.2000
3	Jäkl vodorovný 40x40x3	865	2	3,4	2.9410	5.8820
				CELKOVÁ PŘIBLIŽNÁ HMOTNOST OCELE [kg]		**102**
				CELKOVÁ ODHADOVANÁ HMOTNOST OCELI VČETNĚ REZERVY NA PROŘEZ A KOTVENÍ (10%)		112

Udávaná hmotnost je pouze orientační

CELK. [ks]: **1**

Pozn.: Součástí všech prvků jsou doplňující prvky nutné k osazení, upevnění a funkci, tzn. dilatační spojky, spojovací a upevňovací materiál, apod..Všechny uvedené prvky je nutno před výrobou přeměřit. Navržená barevnost bude odsouhlasená investorem v rámci tříkolového vzorkování

OZN.	SCHÉMA/POPIS	CELK. [ks]
Z 11	**OCELOVÉ SCHODIŠTĚ 1, STŘECHA 3NP**	

Půdorys

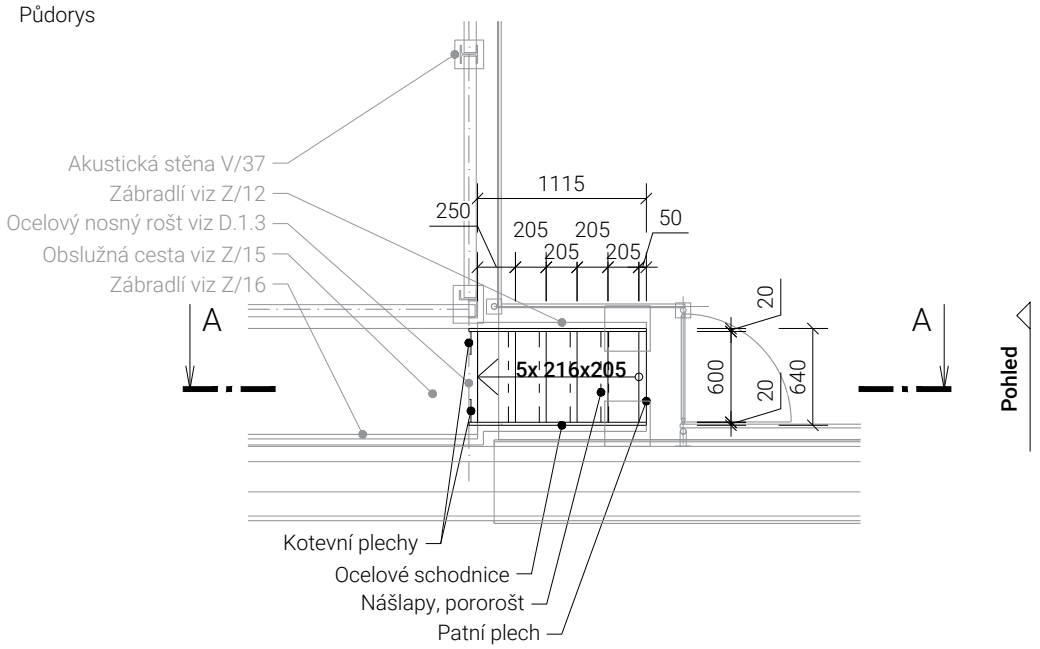

Pohled

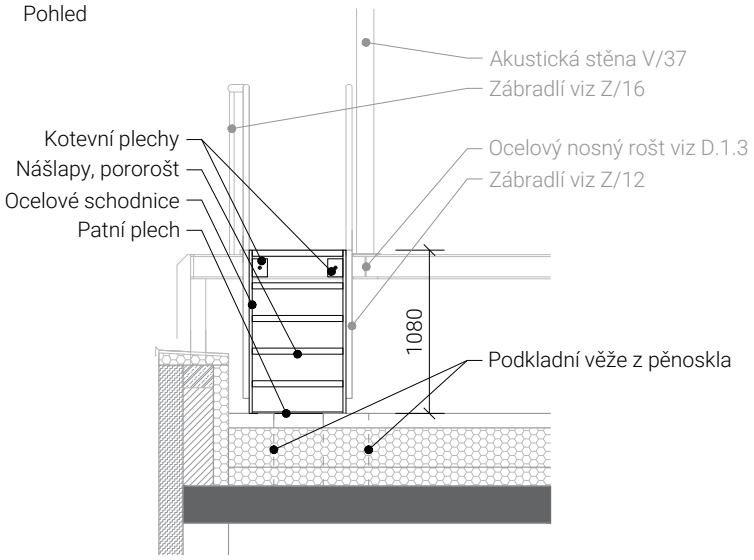

Řez

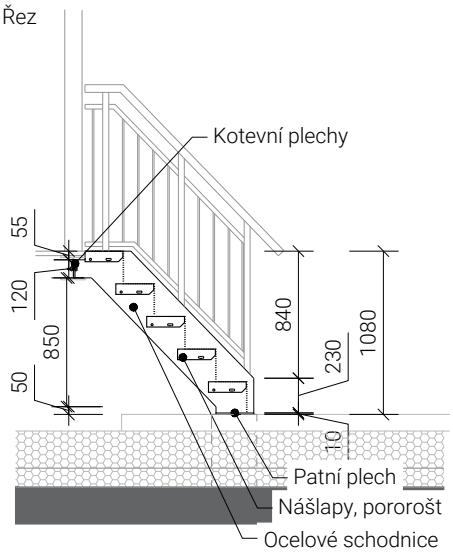

OCELOVÉ SCHODIŠTĚ 1, STŘECHA 3NP

- Popis: Ocelové schodiště s pěti schodišťovými stupni, ocelovou schodnicí. Svařované schodnice k kotevními a patním plechem z výroby. Ke schodnicím jsou na stavbě připojené schodnice a zábradlí (Z/12) pomocí šroubových spojů.
- Rozměr: Schodišťová výška 1080 mm, šířka stupně 600 mm
- Konstrukce:

  1. Schodnice z plechu tloušťky 20 mm, kotvené pomocí kotevních plechů tloušťky 10 mm do ocelové nosné konstrukce, spodní část tvoří patní plech tloušťky 10 mm, který spojuje obě schodnice a leží na betonové dlažbě terasy. Tvar schodnice je vyříznutý z obdélníkového plechu o rozměru 1565x395 mm. Na koncích opatřena kotevními plechy, rozměr 120x100 mm a společným patním plechem pro obě schodnice rozměru 600x250 m. Pozinkovaná práškově lakovaná ocel, barva: RAL 7012, s předvrtanými otvory pro kotvení stupňů a zábradlí. 2ks schodnic, 2ks kotevních plechů, 1ks patního plechu.

  2. Schodišťové stupně 600x250 mm, pororoštové z lisované, rozměr oka 22x22 mm, žárový zinek, s otvory pro kotvení, 5ks
- Kotvení: Vzájemné spojení šroubovými spoji. Schodiště je ve své horní části kotveno pomocí šroubových spojů k ocelové nosné konstrukci. V dolní části je schodiště volně položeno svým patním plechem na střešní výstupky z pěnoskla. Patní plech slouží k stabilizaci schodiště a zároveň roznáší zatížení.
- Umístění: Vstup na obslužný chodník, terasa 3NP

Pozn.: Součástí všech prvků jsou doplňující prvky nutné k osazení, upevnění a funkci, tzn. dilatační spojky, spojovací a upevňovací materiál, apod..Všechny uvedené prvky je nutno před výrobou přeměřit. Navržená barevnost bude odsouhlasená investorem v rámci tříkolového vzorkování

OZN.	SCHÉMA/POPIS	CELK. [ks]

Z/11

OZN.	NÁZEV / PROFIL	ROZMĚR délka (mm) plocha (m2)	KS	HMOTNOST kg/bm kg/m2	kg/ks	celkem
1	Schodnice, plech tloušťky 20 mm	0.618	2	160,00	98.9080	197.8160
2	Stupně 600x250, pororošt 22x22,	-	5	-	5.9100	29.5500
				CELKOVÁ PŘIBLIŽNÁ HMOTNOST OCELE [kg]		**227**
				CELKOVÁ ODHADOVANÁ HMOTNOST OCELI VČETNĚ REZERVY NA PROŘEZ A KOTVENÍ (10%)		250

Udávaná hmotnost je pouze orientační

1

Z/12

ZÁBRADLÍ K OCELOVÉMU SCHODIŠTI 1

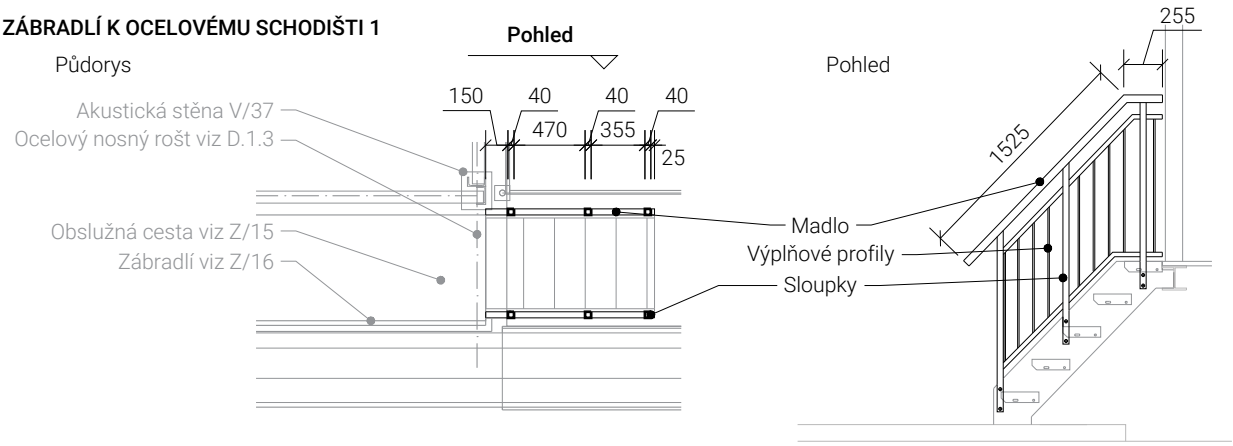

- **ZÁBRADLÍ OCELOVÉ SCHODIŠTĚ**
- Popis: Ocelové zábradlí s výplňovými svislými profily. Výška zábradlí nad schodnicí 1100 mm. sestava se skládá z 1x pravé a 1xlevé zábradlí.
- Rozměr: Celková délka zábradlí 1,780 m
- Konstrukce:
  1. Hranaté sloupky, kotvení bočně do schodnice, sloupek 40x40x4 mm, délka sloupku 1,2 m, 3 ks
  2. Madlo, přivařené shora na sloupky, ocelové kulaté venkovní průměr 50 mm, délka 1,78 m, 1ks
  3. Výplňová pole, přivařené mezi sloupky, výplňové vodorovné profily kulaté 20x2 délka 1,36m, svislé 10x1,5 mm, délka 0,75 m
- Materiál: Pozinkovaná práškově lakovaná ocel, maximální délka dílce pro práškové lakování 4,5 m, barva: RAL 7012
- Kotvení: Zábradlí je svařované z výroby (před povrchovou úpravou) Sloupky jsou kotvené do ocelových schodnic z boku pomocí šroubových spojů.
- Umístění: Vstup na obslužný chodník, terasa 3NP, schodiště Z/11

OZN.	NÁZEV / PROFIL	ROZMĚR délka (mm)	KS	HMOTNOST kg/bm	kg/ks	celkem
1	Sloupky kotvené bočně 40x40x4	1200	6	4,10	4.9200	29.5200
2	Madlo kulaté 50	1780	2	2,27	4.0406	8.0812
3	Výplňové pole 20x2	1360	4	0,89	1.2104	4.8416
4	Výplňové pole, 10x1,5	700	22	0,31	0.2170	4.7740
				CELKOVÁ PŘIBLIŽNÁ HMOTNOST OCELE [kg]		**47**
				CELKOVÁ ODHADOVANÁ HMOTNOST OCELI VČETNĚ REZERVY NA PROŘEZ A KOTVENÍ (10%)		52

Udávaná hmotnost je pouze orientační

1

Pozn.: Součástí všech prvků jsou doplňující prvky nutné k osazení, upevnění a funkci, tzn. dilatační spojky, spojovací a upevňovací materiál, apod..Všechny uvedené prvky je nutno před výrobou přeměřit. Navržená barevnost bude odsouhlasená investorem v rámci tříkolového vzorkování

OZN.	SCHÉMA/POPIS	CELK. [ks]

Z 13

ZÁBRADLÍ K OCELOVÉMU SCHODIŠTI 2

Půdorys

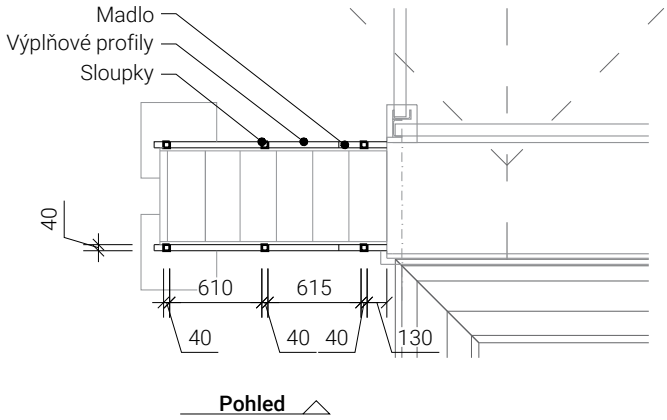

Pohled

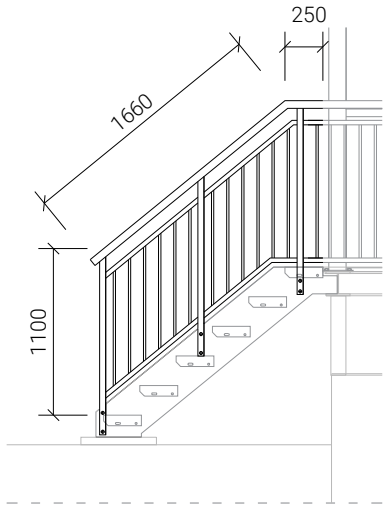

- **ZÁBRADLÍ OCELOVÉ SCHODIŠTĚ 2**
- Popis: Ocelové zábradlí s výplňovými svislými profily. Výška zábradlí nad schodnicí 1100 mm. sestava se skládá z 1x pravé a 1xlevé zábradlí.
- Rozměr: Celková délka zábradlí 1,910 m
- Konstrukce: pro 1 část
  1. Hranaté sloupky, kotvení bočně do schodnice, sloupek 40x40x4 mm, délka sloupku 1,23 m, 3 ks
  2. Madlo, přivařené shora na sloupky, ocelové kulaté venkovní průměr 50 mm, délka 1,91 m, 1ks
  3. Výplňová pole, přivařené mezi sloupky, výplňové vodorovné profily kulaté 20x2 délka 1,70m, svislé 10x1,5 mm, délka 0,75 m
- Materiál: Pozinkovaná práškově lakovaná ocel, maximální délka dílce pro práškové lakování 4,5 m, barva: RAL 7012
- Kotvení: Zábradlí je svařované z výroby (před povrchovou úpravou) Sloupky jsou kotvené do ocelových schodnic z boku pomocí šroubových spojů.
- Umístění: Vstup na obslužný chodník, střecha 3NP, schodiště Z/14

OZN.	NÁZEV / PROFIL	ROZMĚR		HMOTNOST		
		délka (mm)	KS	kg/bm	kg/ks	celkem
1	Sloupky kotvené bočně 40x40x4	1200	6	4,10	4.9200	29.5200
2	Madlo kulaté 50	1910	2	2,27	4.3357	8.6714
3	Výplňové pole 20x2	1700	4	0,89	1.5130	6.0520
4	Výplňové pole, 10x1,5	700	28	0,31	0.2170	6.0760
				CELKOVÁ PŘIBLIŽNÁ HMOTNOST OCELE [kg]		**50**
				CELKOVÁ ODHADOVANÁ HMOTNOST OCELI VČETNĚ REZERVY NA PROŘEZ A KOTVENÍ (10%)		55

Udávaná hmotnost je pouze orientační

1

Pozn.: Součástí všech prvků jsou doplňující prvky nutné k osazení, upevnění a funkci, tzn. dilatační spojky, spojovací a upevňovací materiál, apod..Všechny uvedené prvky je nutno před výrobou přeměřit. Navržená barevnost bude odsouhlasená investorem v rámci tříkolového vzorkování

OZN.	SCHÉMA/POPIS	CELK. [ks]
Z 14	**OCELOVÉ SCHODIŠTĚ 2, STŘECHA 3NP**	

Půdorys

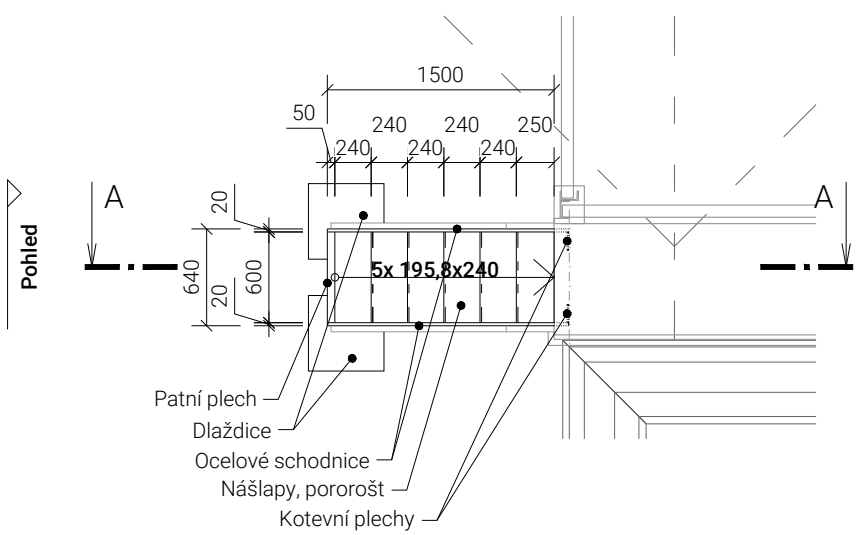

Řez

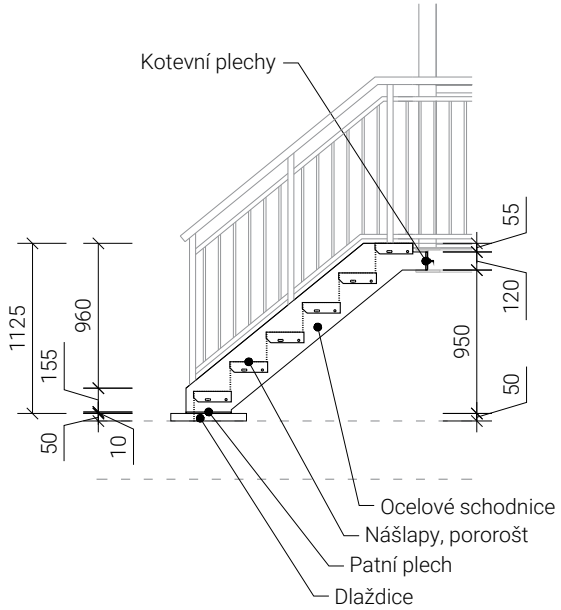

Pohled

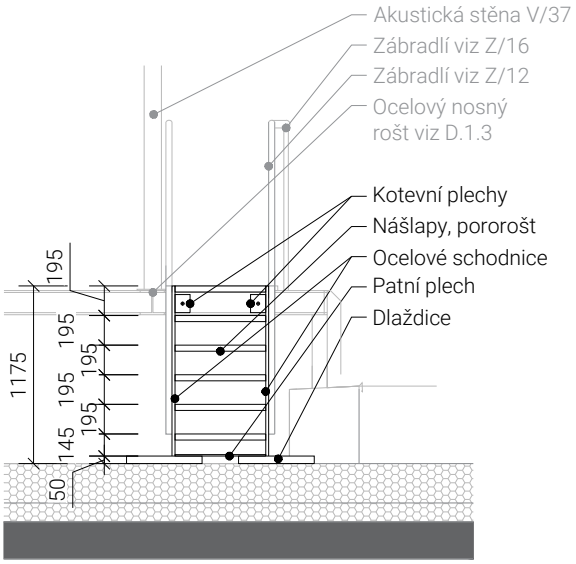

Pozn.: Součástí všech prvků jsou doplňující prvky nutné k osazení, upevnění a funkci, tzn. dilatační spojky, spojovací a upevňovací materiál, apod..Všechny uvedené prvky je nutno před výrobou přeměřit. Navržená barevnost bude odsouhlasená investorem v rámci tříkolového vzorkování

OZN.	SCHÉMA/POPIS	CELK. [ks]
Z 14	**OCELOVÉ SCHODIŠTĚ 2, STŘECHA 3NP**	

OCELOVÉ SCHODIŠTĚ 2, STŘECHA 3NP

- Popis: Ocelové schodiště s šesti schodišťovými stupni, ocelovou schodnicí. Svařované schodnice k kotevními a patním plechem z výroby, k nim jsou na stavbě připojené schodnice a zábradlí (Z/13) pomocí šroubových spojů.
- Rozměr: Schodišťová výška 1125 mm, šířka stupně 600 mm
- Konstrukce:

  1. Schodnice z plechu tloušťky 20 mm, kotvené pomocí kotevních plechů tloušťky 10 mm do ocelové nosné konstrukce, spodní část tvoří patní plech tloušťky 10 mm, který spojuje obě schodnice a leží na betonové dlažbě terasy. Tvar schodnice je vyříznutý z obdélníkového plechu o rozměru 1910x405 mm. Na koncích opatřena kotevními plechy, rozměr 120x100 mm a společným patním plechem pro obě schodnice rozměru 600x250 m. Pozinkovaná práškově lakovaná ocel, barva: RAL 7012, s předvrtanými otvory pro kotvení stupňů a zábradlí. 2ks schodnic, 2ks kotevních plechů, 1ks patního plechu.

  2. Schodišťové stupně 600x250 mm, pororoštové z lisované, rozměr oka 22x22 mm, žárový zinek, s otvory pro kotvení, 6ks

  Součástí jsou i 2 ks betonové dlaždice, na kterou je schodiště postaveno a která slouží pro roznos zatížení do stropní konstrukce. Schodiště k dlaždicím přiléhá svým patním plechem, který zároveň slouží pro poziční stabilizaci schodiště. Dlaždice jsou rozměru 50x500x500 mm
- Kotvení: Vzájemné spojení šroubovými spoji, schodnice k nosným konstrukcím pomocí chemických kotev. Schodiště je kotvené pomocí šroubového spoje ve své horní části do ocelové konstrukce. V dolní části je schodiště volně položeno na betonové dlaždice. Pod dlaždicí je přidán přířez hydroizolace. Pro eliminaci hluku a vibrací bude patní plech ze spodní strany opatřen vysoce jakostní kompaktní nenasákavou těsnící pryží odolávající povětrnostním podmínkám, tloušťky 10 mm.
- Umístění: Vstup na obslužný chodník, terasa 3NP

OZN.	NÁZEV / PROFIL	ROZMĚR		HMOTNOST		
		délka (mm) plocha (m2)	KS	kg/bm kg/m2	kg/ks	celkem
1	Schodnice, plech tloušťky 20 mm	0.774	2	160,00	123.7680	247.5360
2	Stupně 600x250, pororošt 22x22,	-	6	-	5.9100	35.4600
					CELKOVÁ PŘIBLIŽNÁ HMOTNOST OCELE [kg]	**283**
					CELKOVÁ ODHADOVANÁ HMOTNOST OCELI VČETNĚ REZERVY NA PROŘEZ A KOTVENÍ (10%)	311

Udávaná hmotnost je pouze orientační

1

Pozn.: Součástí všech prvků jsou doplňující prvky nutné k osazení, upevnění a funkci, tzn. dilatační spojky, spojovací a upevňovací materiál, apod..Všechny uvedené prvky je nutno před výrobou přeměřit. Navržená barevnost bude odsouhlasená investorem v rámci tříkolového vzorkování

OZN.	SCHÉMA/POPIS	CELK. [ks]

Z/15

OBSLUŽNÁ CESTA 3NP

Půdorys

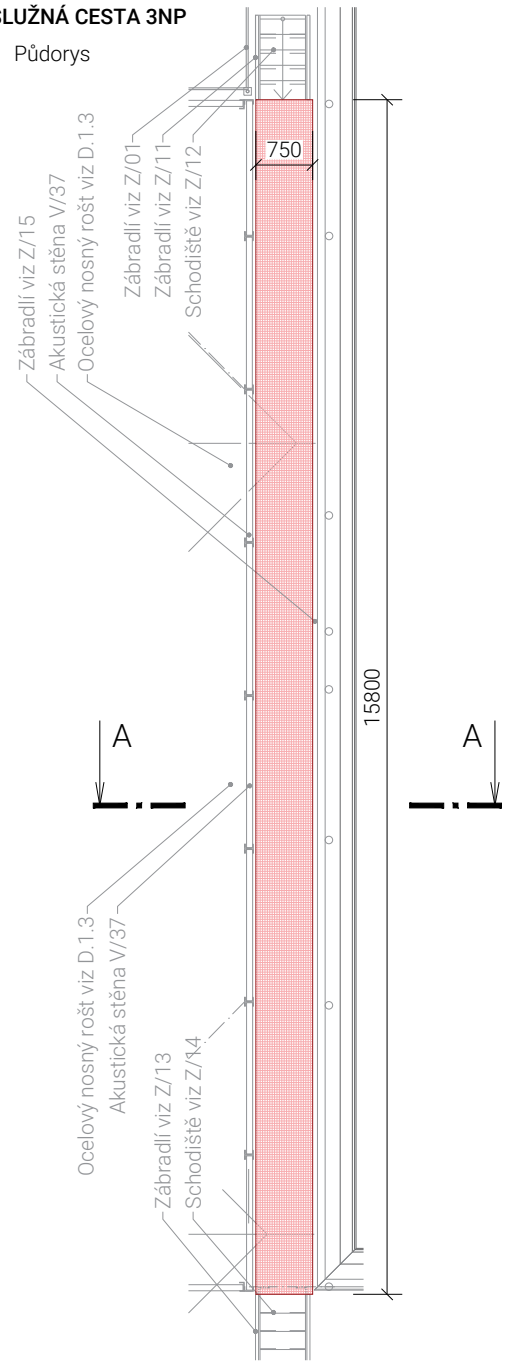

Řez

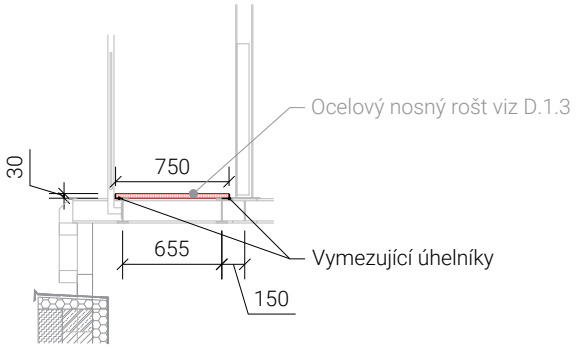

OBSLUŽNÁ CESTA 3NP

- Popis: Obslužný chodník pro účely kontroly technických zařízení pověřenými osobami. Chodník se nachází nad úrovní ocelového nosného roštu. Ocelový chodník je tvořený pororoštem, který se ukládá na 2 podélné nosné profily, které jsou součástí ocelové nosné konstrukce. Proti posunutí do stran jsou pororoštové dlaždice zabezpečeny úhelníkem 30x50 mm.
- Rozměr: šířka chodníku 750 mm, výška pororoštu 30 mm. délka chodníku 15,8 m.
- Konstrukce:
  1. lisované pororošty, dlaždice rozměru 750x1000 mm. Pororošty s nosným páskem výšky 30 mm, tloušťky 2mm, rozměr ok 32x32 mm měřeno osově. Pororošty jsou z nerezové oceli, povrchová úprava mořením.
  2. Ohraničující jäkl rozměru 30x50 mm, tloušťka stěny 4 mm, je šroubovými spoji přikotvený k nosnému profilu. Jäkl zamezuje posunutí volně ložených pororoštů do stran.
- Kotvení: Jäklové profily jsou šroubovými spoji přikotveny k nosným podélným profilům. Pororoštové dlaždice jsou volně položeny mezi jäklové profily, které zabraňují příčným posunům, v podélném směru je zamezení posunu pororoštových dlaždic zajištěno těsným napojením chodníku na schodiště (Z/11, Z/14)
- Umístění: Střecha 3NP

OZN.	NÁZEV / PROFIL	ROZMĚR		HMOTNOST		
		délka (mm) plocha (m2)	KS	kg/bm kg/m2	kg/ks	celkem
1	Pororošt (m2)	11.850	1	31.413333	372.2480	372.2480
2	Jäkl 30x50x4	15800	2	2,51	39.6580	79.3160
				CELKOVÁ PŘIBLIŽNÁ HMOTNOST OCELE [kg]		**452**
				CELKOVÁ ODHADOVANÁ HMOTNOST OCELI VČETNĚ REZERVY NA PROŘEZ A KOTVENÍ (10%)		497

Udávaná hmotnost je pouze orientační

CELK. [ks]: **1**

Pozn.: Součástí všech prvků jsou doplňující prvky nutné k osazení, upevnění a funkci, tzn. dilatační spojky, spojovací a upevňovací materiál, apod..Všechny uvedené prvky je nutno před výrobou přeměřit. Navržená barevnost bude odsouhlasená investorem v rámci tříkolového vzorkování

OZN.	SCHÉMA/POPIS	CELK. [ks]
Z 16	**ZÁBRADLÍ K OBSLUŽNÉ CESTĚ**	1

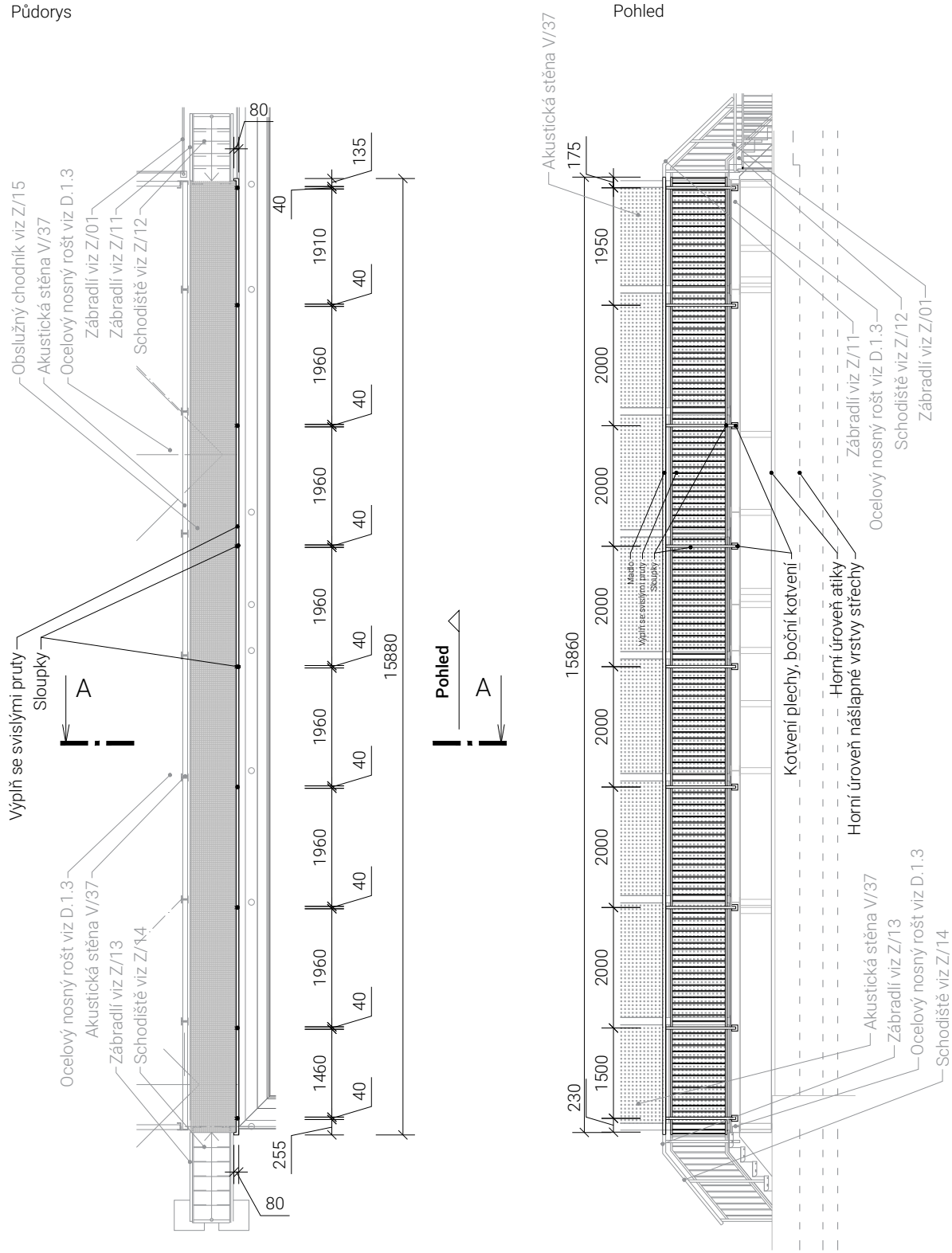

Pozn.: Součástí všech prvků jsou doplňující prvky nutné k osazení, upevnění a funkci, tzn. dilatační spojky, spojovací a upevňovací materiál, apod..Všechny uvedené prvky je nutno před výrobou přeměřit. Navržená barevnost bude odsouhlasená investorem v rámci tříkolového vzorkování

OZN.	SCHÉMA/POPIS	CELK. [ks]

Z/16

ZÁBRADLÍ K OBSLUŽNÉ CESTĚ

Řez

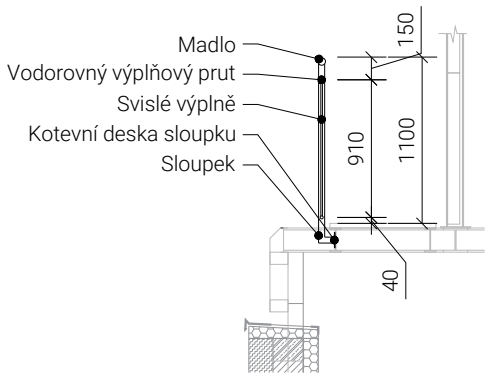

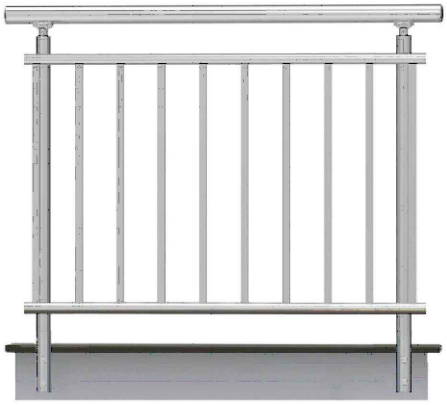

referenční vzhled

ZÁBRADLÍ K OBSLUŽNÉ CESTĚ

- Popis: Ocelové kulaté zábradlí výplňovými poli se svislou tyčovou výplní. Výška zábradlí nad nášlapnou vrstvou 1,1 m.
- Rozměr: Celková délka zábradlí 16,02 m
- Konstrukce:
  1. Sloupky pro kotvení bočně do nosného profilu, zakončené kotevním plechem, sloupek 40x2 mm, délka 1290 mm, 9 ks
  2. Madlo, kotvené shora na sloupky, ocelové, kulaté průměr 40 mm
  3. Výplňová pole - vodorovné prvky 20x2 mm, výplňové svislé tyče 10x1,5 mm
- Materiál: Pozinkovaná práškově lakovaná ocel, maximální délka dílce pro práškové lakování 4,5 m, barva: RAL 7012
- Kotvení: Sloupky jsou kotvené do nosných profilů přes patní plechy pomocí šroubových spojů. Vzájemné spojení sloupků madla a výplňových polí šroubovými spoji. Šroubové spoje jsou kryté proti vnikání dešťové a ostřikující vody.
- Umístění: Obslužný chodník, Z/16

OZN.	NÁZEV / PROFIL	ROZMĚR		HMOTNOST		
		délka (mm)	KS	kg/bm	kg/ks	celkem
1	Sloupek kotvený bočně 40x2	1290	9	1,88	2.4188	21.7688
2	Madlo, průměr 40 mm	16020	1	1,88	30.1176	30.1176
3	Výplňové pole 20x2 mm	16020	2	0,81	12.9762	25.9524
4	Výplňové pole 10x1,5	910	166.3200	0,31	0.2821	46.9189
					CELKOVÁ PŘIBLIŽNÁ HMOTNOST OCELE [kg]	**125**
					CELKOVÁ ODHADOVANÁ HMOTNOST OCELI VČETNĚ REZERVY NA PROŘEZ A KOTVENÍ (10%)	137

Udávaná hmotnost je pouze orientační

1

Pozn.: Součástí všech prvků jsou doplňující prvky nutné k osazení, upevnění a funkci, tzn. dilatační spojky, spojovací a upevňovací materiál, apod..Všechny uvedené prvky je nutno před výrobou přeměřit. Navržená barevnost bude odsouhlasená investorem v rámci tříkolového vzorkování

OZN.	SCHÉMA/POPIS	CELK. [ks]
Z 17	**OPLÁŠTĚNÍ OCELOVÉ KONSTRUKCE**	

Pohled boční přes atiku

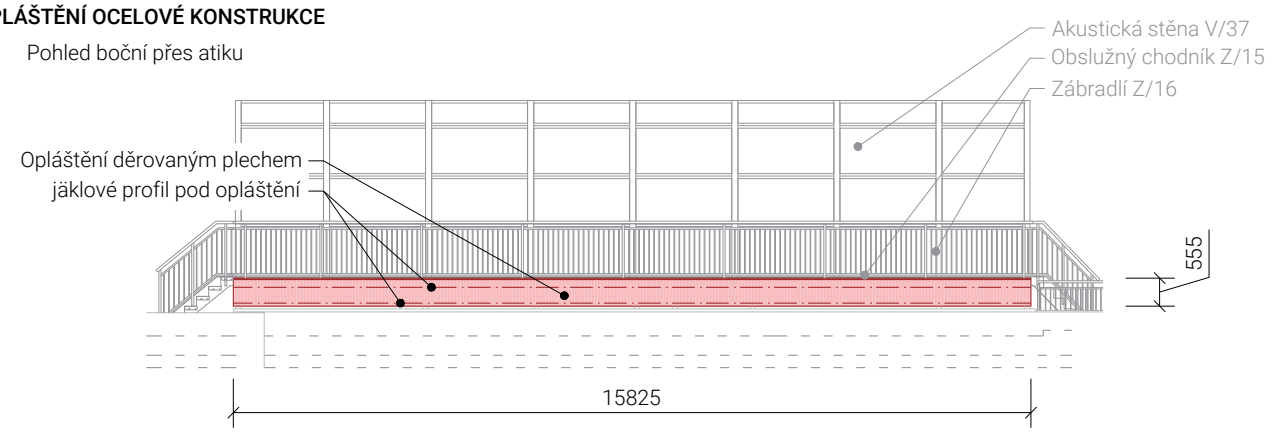

Řez

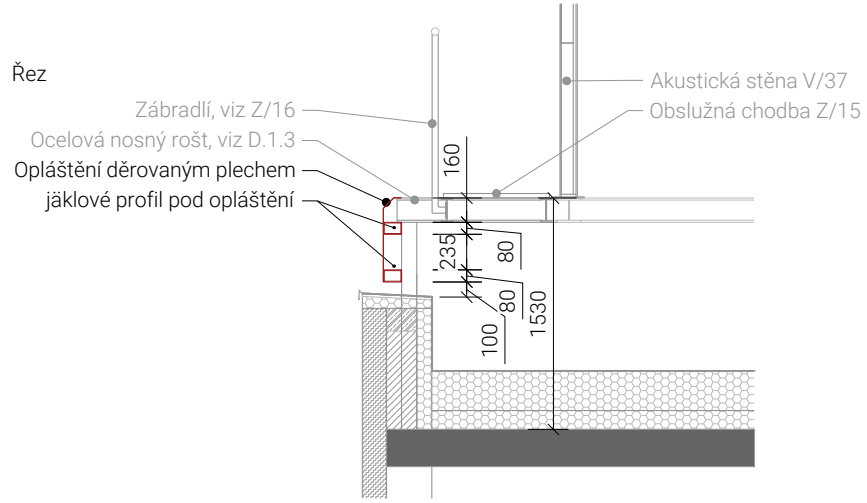

Děrované plechování

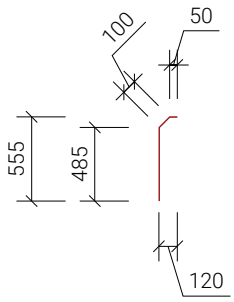

Pohled čelní od FVE

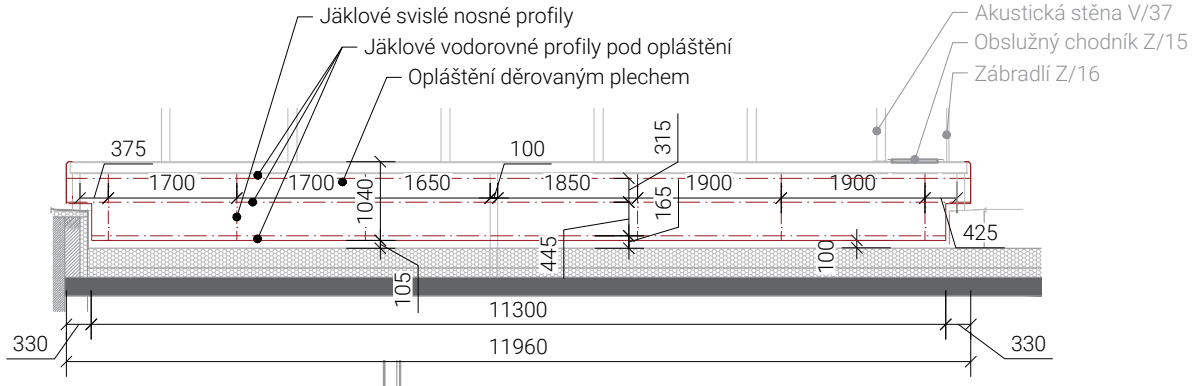

Řez

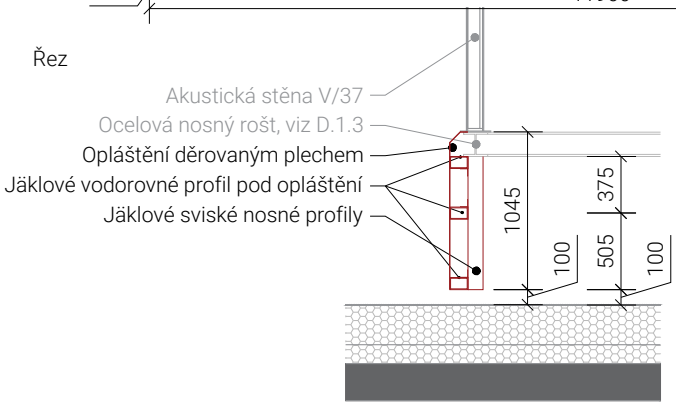

Děrované plechování

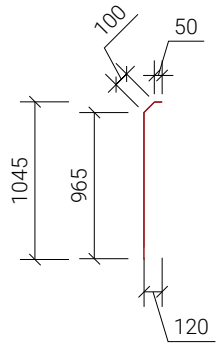

Pozn.: Součástí všech prvků jsou doplňující prvky nutné k osazení, upevnění a funkci, tzn. dilatační spojky, spojovací a upevňovací materiál, apod..Všechny uvedené prvky je nutno před výrobou přeměřit. Navržená barevnost bude odsouhlasená investorem v rámci tříkolového vzorkování

OZN.	SCHÉMA/POPIS	CELK. [ks]

Z 17

OPLÁŠTĚNÍ OCELOVÉ KONSTRUKCE

OPLÁŠTĚNÍ OCELOVÉ KONSTRUKCE

- Popis: opláštění ocelové nosné konstrukci děrovaným plechem tloušťky 1 mm. Děrovaný plech je kotvený do vodorovných jäklových profilů. Sestava se skládá z 2x dlouhé strany tvar viz pohled přes atiku a 1x krátké strany, viz pohled čelní od FVE. Délka delší strany 15825 mm, délka kratší strany 11960mm. V rámci čelní strany je děrovaný plech vykrojený kolem atiky. Děrovaný plech je umístěn ve výšce 100 mm nad úrovní hydroizolace.
- Rozměr: Celková délka opláštění 2x15,825+1x11,960m, tj celkem 43,610 m
- Konstrukce:
  1. Jäkl vodorovný nosný profil pro kotvení děrovaného plechu rozměr 120x80x5 mm, délka 4ks 15825 mm, 3ks 11880 mm
  2. Jäkl svislý nosný pro kotvení vodorovného profilu do nosného HEA (součást ocelové konstrukce), profil 120x80x5 mm, délka 880mm, 6ks
  3. Děrovaný plech pozinkovaný, otvory 5 mm, rozteč 5 mm, tloušťka plechu 1 mm volná plochá 35%
- Materiál: Pozinkovaná práškově lakovaná ocel, barva: RAL 7012
- Kotvení: V případě podélných stran (pohled přes atiku) jäkly jsou kotvené šroubovými spoji do stojek - svislých trubek ocelové nosné konstrukce. S jäklům jsou samořeznými šrouby připojí děrovaný předem ohnutý plech.
  V případě krátké strna (pohled od FVE) jsou pomocí úhelníku zakotveny svislé jäklové profily k podélným HEA prvkům, které jsou součástí ocelové konstrukce, jäkly jsou kotvené tak, aby byly cca 100 mm nad horní úrovní hydroizolační vrstvy. Ve středové a krajních částech jsou jako svislé nosné prvky využity sloupky ocelové konstrukce. K svislým prvkům jsou kotvené pomocí úhelníků vodorovné jäklové profily. Na ty je samořeznými šrouby přikotvené děrované opláštění.
- Umístění: Okolo ocelové nosné konstrukce, střecha 3NP

OZN.	NÁZEV / PROFIL	ROZMĚR		HMOTNOST		
		délka (mm) plocha (m2)	KS	kg/bm kg/m2	kg/ks	celkem
1	Jäkl 120x80x5	15825	4	14,4	227.8800	911.5200
1	Jäkl 120x80x5	11880	3	14,4	171.0720	513.2160
2	Jäkl 120x80x5	880	6	14,4	12.6720	76.0320
3	Děrovaný plech, 1mm	10.049	2	5.2192	52.4471	104.8942
3	Děrovaný plech, 1mm	13.3354	1	5.2192	69.6001	69.6001
				CELKOVÁ PŘIBLIŽNÁ HMOTNOST OCELE [kg]		**1675**
				CELKOVÁ ODHADOVANÁ HMOTNOST OCELI VČETNĚ REZERVY NA PROŘEZ A KOTVENÍ (10%)		1843

Udávaná hmotnost je pouze orientační

1